PRILOGA 1B

NASLOVNA STRAN NAČRTA

1 Načrt s področja arhitekture

OSNOVNI PODATKI O GRADNJI	
naziv gradnje	**Prizidava in delna rekonstrukcija vrtca Ruše**
kratek opis gradnje	**K obstoječemu vrtcu se prizida objekt in adaptira del obstoječega objekta. Komunalni priključki za potrebe prizidave ostajajo obstoječi oziroma se obstoječe interne vode prilagodi prizidavi. Prav tako se novi prizidavi prilagodi ureditev zunanjih površin.**
VRSTE GRADNJE	**NOVOGRADNJA - PRIZIDAVA**
	REKONSTRUKCIJA
DOKUMENTACIJA	
vrsta dokumentacije	**PZI (projektna dokumentacija za izvedbo gradnje)**
	☐ **sprememba dokumentacije**
številka projekta	**01/04-2021_PZI**
PODATKI O NAČRTU	
strokovno področje načrta	**1 Načrt s področja arhitekture**
številka in naziv načrta	
številka načrta	**01/04-2021_PZI-A**
datum izdelave	**April 2026**
PODATKI O IZDELOVALCU NAČRTA	
ime in priimek pooblaščenega arhitekta, pooblaščenega inženirja ali druge osebe	**Branko Hojnik u.d.i.a.**
identifikacijska številka	**ZAPS A-0949**
podpis pooblaščenega arhitekta, pooblaščenega inženirja ali druge osebe	
PODATKI O PROJEKTANTU	
projektant (naziv družbe)	**Pro HBH 2000 d.o.o.**
sedež družbe	**Gosposvetska c. 14, 2000 Maribor**
vodja projekta	**Branko Hojnik , univ.dipl.inž.arh.**
identifikacijska številka	**ZAPS A-0949**
podpis vodje projekta	
odgovorna oseba projektanta	**Branko Hojnik**
podpis odgovorne osebe projektanta	

Pro HBH 2000 d.o.o.
Gosposvetska c. 14, 2000 Maribor
Tel.: 031 330 194
Email: info@prohbh.si

1.2 KAZALO VSEBINE NAČRTA št.01/04-2021_PZI–A

1 - NAČRT ARHITEKTURE št. 01/04-2021_PZI–A

1.1 Naslovna stran

1.2 Kazalo vsebine načrta

1.3 Tehnično poročilo

1.4 Popis

1.5 Risbe

1.	TLORIS TEMELJNE PLOŠČE	MERILO 1:100
2.	TLORIS PRITLIČJA	MERILO 1:100
3.	TLORIS 1.NADSTROPJA	MERILO 1:100
4.	TLORIS 2.NADSTROPJA	MERILO 1:100
5.	TLORIS OSTREŠJA	MERILO 1:100
6.	TLORIS STREHE	MERILO 1:100
7.	PREREZ A-A, B-B	MERILO 1:100
8.	PREREZ C-C	MERILO 1:100
9.	JZ FASADA	MERILO 1:100
10.	SZ FASADA	MERILO 1:100
11.	SV FASADA	MERILO 1:100
12.	JV FASADA	MERILO 1:100
13.	ZUNANJI PAVILJON	MERILO 1:100

SHEME
DETAJLI

1.3 TEHNIČNO POROČILO

VSEBINA TEHNIČNEGA POROČILA

1. OPIS GRADNJE IN NJENIH ZNAČILNOSTI 3
1.1 OPIS OBSTOJEČEGA STANJA 3
1.2 OBLIKOVANJE 3
1.3 FUNKCIONALNA ZASNOVA PRIZIDAVE IN REKONSTRUKCIJE 3
1.4 TEHNIČNE ZNAČILNOSTI PREDVIDENE GRADNJE 4

1. OPIS GRADNJE IN NJENIH ZNAČILNOSTI

1.1 OPIS OBSTOJEČEGA STANJA

Obstoječi vrtec tvorita dva pritlična lahko montažna objekta (MARLES), zgrajena v različnih obdobjih.

V objektu 1 umeščenem na parceli št. 750 se nahaja 6 oddelkov vrtca, centralna kuhinja in ostali prostori namenjeni vrtcu.
V objektu 2 umeščenem na parceli št. 751 sta dva jaslična oddelka z ostalimi pripadajočimi prostori ter delilna kuhinja za jaslična oddelka. V sklopu tega objekta se nahaja tudi pralnica za potrebe celotnega vrtca.

Obstoječemu vrtcu manjkajo določeni prostori, ki bi bili nujni za normalno funkcioniranje, poleg tega ima premajhne površine namenjene otrokom, saj bi po današnjih standardih te morale znašati 3 m² na otroka, v obstoječem vrtcu pa znaša velikost teh površin 2,07 m² na otroka.

Skupna neto površina večjega objekta znaša 569 m², manjšega 198 m². Neto kvadratura obeh obstoječih objektov vrtca znaša torej 767 m².

Oblika objekta 2 kateremu se bo prizidalo novi objekt je členjena, maks dimenzij 15,84 x 14,64 m.

Streha je lomljena dvokapnica, naklona 18 º, krita s trapezno pločevino.
Fasada obeh objektov je bila obnovljena in je prezračevana ter obložena s fasadnimi ploščami.

Dostop in dovoz do vrtca je urejen s Šarhove poti na jugu.

Za objekt kateremu se bo prizidalo nov prizidek (jaslice), je bilo izdano gradbeno dovoljenje št. 979 81-II/2-5, izdano na UE Maribor dne 19.04.1982

1.2 OBLIKOVANJE

Objekt bo L tlorisne oblike P+2. Maksimalne dimenzije prizidka bodo 22,72 x 22,38 m.
Vzhodni in zahodni del objekta bo P+1, v centru objekta bo v manjšem delu objekt P+2.

Zahodni del objekta bo prekrivala enokapnica naklona 18º, krita s trapezno pločevino. Na ostalem delu objekta bo ravna streha minimalnega naklona krita s polimerno folijo in zaščitena s slojem prodca. Delno bo v nadstropju osrednjega dela objekta izvedena pohodna terasa.

Fasada objekta bo finalno obdelana enako kot obstoječi objekt s fasadnimi ploščami in prezračevana, delno bo fasada obložena s kameno volno z zaključnim tankoslojnim ometom.

Vrtni paviljon bo pravokotne oblike z ravno streho minimalnega naklona, krite s polimerno folijo, dimenzije 3x 6,2 m. Fasada objekta bo lesen opaž.

1.3 FUNKCIONALNA ZASNOVA PRIZIDAVE IN REKONSTRUKCIJE

Prizidan objekt bo L oblike, P + 2, umeščen ob severno in vzhodno fasado obstoječega objekta 2, v katerem se nahajata dva jaslična oddelka s spremljajočimi prostori, delilna kuhinja in pralnica.

Kota pritličja prizidka bo višinsko prilagojena obstoječemu objektu.

Glavni vhod v prizidek bo lociran na vzhodu, od koder bo preko nadstreška dostop do vetrolova ter do garderobe otrok in garderobe vzgojiteljev s sanitarijami.
Preko predprostora bo dostopna športna igralnica s shrambo za rekvizite, sanitarije otrok ter dve igralnici. Iz predprostora - hodnika bo tudi dostop do stopnišča, dvigala, čistil, sanitarij za goste ter do delilne kuhinje locirane v obstoječem objektu.

V 1. nadstropju bo umeščena ena igralnica s sanitarijami, skupni prostor, dodatni prostor z zunanjo teraso, ter prostori namenjeni strokovnim delavcem, ki bodo služili potrebam celotnega vrtca.
Z zunanje terase bo preko zunanjega stopnišča potekala dodatna evakuacijska pot skladno z zahtevami ŠPV.
V 2. nadstropju bo umeščena strojnica za potrebe prizidka.

V sklopu rekonstrukcije obstoječega objekta 2 bo adaptirana delilna kuhinja, iz katere se bo poleg obstoječih jaslic oskrbovalo s hrano tudi oddelke v novem prizidku.
Obstoječo pralnico se bo uredilo na novi lokaciji v obstoječem objektu 2.

Na igrišču bo umeščen vrtni paviljon z zunanjimi sanitarijami in shrambo zunanjih rekvizitov.

Prikaz gradbenih površin in prostornin prizidka:

1.Bruto tlorisna površina (Pb)

	Površina m2
pritličje	414,8
1. nadstropje	404,6
2. nadstropje	62,0
skupaj	**881,4**

2. Neto tlorisna površina (Pn)

	Površina m2
pritličje	361,0
1. nadstropje	348,5
2. nadstropje	49,8
skupaj	**759,3**

3. Bruto prostornina (Vb)

Skupaj: 3.423,1 m³

1.4 TEHNIČNE ZNAČILNOSTI PREDVIDENE GRADNJE

1.6.1 KONSTRUKCIJA

Prizidek bo temeljen na talni betonski temeljni plošči, ležeči na komprimiranem tamponu.
Predvideni konstruktivni elementi sten in strehe so lahki montažni - (les, delno kovina).

1.6.2 STREHA IN ODVODNJAVANJE

Delno bo streha enokapnica pokrita s trapezno pločevino, ostalo ravna streha krita s polimerno folijo zaščitena s prodcem. Odtoki barvna Zn pločevina.

Odtoki ravnih streh bodo ogrevani.

1.6.3. FASADA

Fasada objekta bo prezračevana finalna obloga, fasadne plošče kot na obstoječem objektu, delno bo fasada obložena s kameno volno z zaključnim tankoslojnim ometom.

Upoštevane so zahteve toplotnega izračuna in požarne varnosti.

1.6.4 STAVBNO POHIŠTVO

Predvidena so okna z lesenimi okvirji. Zasteklitev bo troslojna Uw-max 0.90 W/m² K. Na vseh oknih se predvidijo zunanja senčila.

Vhodna vrata vetrolova Al okvir, troslojna, zasteklitev. Uw-max 0.90 W/m²K. Notranja vrata s suhomontažnimi kovinskimi podboji, krila lesena konstrukcija, obdelana z laminatom, opremljena s po tremi nasadili in sistemskim ključem.
Vhodna vrata v vetrolovih se opremi z napravo za avtomatsko zapiranje ter z domofoni.

Kljuke na vseh vhodnih vratih takšne izvedbe, da otrok ne more sam odpreti vrat z notranje strani. Vrata opremljena z zaščito pred poškodbo prstov na rokah. Vsa vrata v stavbi brez pragov oziroma bodo le ti nižji od 1,5 cm.

Vrata skladno z zahtevami Pravilnika o zaščiti pred hrupom v stavbah glede zvočne izolativnosti.

Vse zasteklitve na vratih in oknih, ki segajo nižje od 120 cm od tal se izvede z varnostnim steklom.

1.6.5 NOTRANJE OBDELAVE PROSTOROV

Talne obloge:

- gres R10 – sanitarije, strojnica
- epoksi R11 – kuhinja
- guma – igralnice, pisarne, garderoba, skupni prostor, športna igralnica

Stene:

- Disperzijski oplesk - garderobe, vzgojno osebje, pralni oplesk do višine vratnih podbojev v igralnicah, skupnem prostoru in hodnikih. V športni igralnici mehka obloga do višine 160 cm.
- Keramične ploščice - sanitarije, čistila - do višine 220 cm, v otroških sanitarijah 125 cm.
- Stene sanitarnih kabin iz kompaktnih plošč (npr. max)
- Paneli, ki vpijajo hrup – skupni prostor, igralnice, športna igralnica

- Spuščeni stropovi (npr. Armstrong): Sanitarije, delno hodniki

1.4 POPIS

Pro HBH 2000 d.o.o.
Gosposvetska 14,2000 Maribor
tel. 031/330194,mail:info@prohbh.si

OBJEKT: Prizidek, rekonstrukcija VRTEC RUŠE

Št. Projekta 01/04-2021 PZI

junij 2026

POPIS DEL
gradbeno obrtniška dela

1,00 PRIPRAVJALNA DELA

1,1	Dobava, postavitev gradbiščne ograje	komp	1,0	0,00
1,2	Dobava in priključitev gradbiščne elektro omare	komp	1,0	0,00
1,3	Priklop gradbiščne vode	komp	1,0	0,00
1,4	Količba objekta in komunalnih vodov	komp	1,0	0,00
	SKUPAJ PRIPRAVLJALNA DELA:			**0,00**

2,00 RUŠITVENA DELA

2,1	Odstranitev igrala in prestavitev na začasno deponijo na lokaciji na parceli	kos	2,0	0,00
2,2	Odstranitev žične ograje z dvokrilnimi vrati, vključno s temelji stebrov, z odvozom materiala na deponijo	m¹	15,0	0,00
2,3	Odstranitev voda kanalizacije na območju gradnje prizidka, vključno z štirimi jaški, z odvozom materiala na deponijo	m¹	45,5	0,00
2,4	Odstranitev tlakovcev na območju gradnje prizidka, z odvozom materiala na deponijo	m^2	15,0	0,00
2,5	Odstranitev vhodnega podesta s stopnicami na območju gradnje prizidka, vključno s pasovnimi temelji in kovinsko ograjo na čelih, z odvozom materiala na deponijo Podest dimenzije 5,2x 1,5 m, h= 0,5 nad terenom	kos	1,0	0,00
2,6	Odstranitev vse notranje opreme v prostorih adaptacije z odvozom materiala na začasno deponijo	komp	1,0	0,00
2,7	Demontaža obstoječih notranjih enokrilnih vrat z nadsvetlobo, z odvozom materiala na deponijo	kos	5,00	0,00
2,8	Demontaža obstoječih oken z rolojem-komplet, z odvozom materiala na deponijo			
	okno 110 x 134 cm	kos	3,00	0,00
	okno 85 x 80 cm	kos	1,00	0,00

2,9	Demontaža obstoječih vhodnih vrat, z odvozom materiala na začasno deponijo	kos	1,00	0,00
	110 X 220 cm (ponovna vgraditev)			
2,91	Demontaža umivalnikov, z odvozom materiala na deponijo	kos	2,00	0,00
2,92	Rušitev lahko montažnih sten (sistem Marles) , z odvozom materiala na deponijo			
	fasadne stene d=12 cm	m^2	7,80	0,00
	notranje stene d=10 cm	m^2	24,00	0,00
2,93	Rušitev opečnih pregradnih sten d=12 cm,vključno z demontažo instalacij, z odvozom materiala na deponijo	m^2	22,00	0,00
2,94	Rušitev opečnih porolit oblog d=5 cm, oblepljenih s keramiko z vključno z demontažo instalacij, z odvozom materiala na deponijo	m^2	26,60	0,00
2,95	Odstranitev obstoječih estrihov d= 6 cm komplet s finalno talno oblogo (keramika,guma), vključno s podstavkoma za pralni in sušilni stroj	m^2	46,80	0,00
2,96	Rezanje in odstranitev betonske plošče d=12 cm v obstoječem objektu v širini 30 cm, z izvedbo dveh prebojev v pasovnih temeljih, vključno z izkopom tampona za položitev novih kanalizacijskih cevi, z odvozom materiala na deponijo	m^1	16,5	0,00
2,97	Štemanje utorov v obstoječo betonsko ploščo, za položitev talnih instalacij v tleh, z odvozom materiala na deponijo (ocena)	m^1	6,0	0,00
2,98	Demontaža svetil v prostorih adaptacije z odvozom materiala na deponijo	komp	1,0	0,00
2,99	Delna demontaža obstoječe kritine iz trapezne pločevine, na mestu prizidave novega objekta, z odvozom materiala na začasno deponijo (ponovna montaža kritine)	m^2	20,00	0,00
2,991	Odstranitev čelne obloge ostrešja in demontaža strešnega trikotnega čelnega nosilca dimenzije l= 13, h=2.5 m vključno z odstranitvijo čelnih kleparskih obrob in demontažo čelnega napušča,z odvozom materiala na deponijo	kompl	1,00	0,00
2,992	Delna demontaža obstoječe stropne obloge na mestu izvedbe strešnega okna, vključno z letvami in stropno izolacijo, z odvozom materiala deponijo	m^2	1,50	0,00
2,993	Demontaža obstoječega napušča nad podestom, komplet z demontažo kleparskih izdelkov in vseh oblog dim. 5,2 x 1,5 m, z odvozom materiala deponijo	kos	1,00	0,00
	SKUPAJ RUŠITVENA DELA:			**0,00**

3,00 GRADBENA DELA

3,10 ZEMELJSKA DELA

3,11	Strojni površinski odkop humusa in nasipa v debelini 20 cm z direktnim nakladanjem zemlje na prevozno sredstvo z odvozom materiala na deponijo na gradbišču	m^3	90,0	0,00

3,12	Strojni površinski odkop meljno peščenega sloja, direktnim nakladanjem zemlje na prevozno sredstvo z odvozom materiala deponijo (40 m³ deponirano na gradbišču)	m^3	465,0	0,00
3,13	Strojni odkop materiala umetnega nasipa vzpetine z direktnim nakladanjem zemlje na prevozno sredstvo z odvozom materiala na deponijo na gradbišču (uporaba za kasnejši nasip)	m^3	25,0	0,00
3,14	Priprava planuma pod tamponom z nagibom 4% proti drenaži	m^2	543,0	0,00
3,15	Dobava in položitev geotekstil folije 300g nateza trdnost 15-20 kN/m1	m^2	560,0	0,00
3,16	Naprava nasipa iz prodno peščenega materiala ali drobnega kamnitega lomljenca v povprečni debelini 100 cm, z utrjevanjem nasipa v slojih po 30 cm do potrebne togosti tal Evd = 35-40 MPa, z nabavo materiala, dovozom in razstiranjem Vključen stalen geomehanski nadzor, z izvedbo meritev	m^3	597,0	0,00
3,17	Ročni izkop jarkov za položitev kanalizacije v utrjenem tamponu plošče, povprečne globine 40 cm, ter ponovni zasip po položitvi kanalizacije, vključno z izvedbo peščene posteljice za položitev kanalizacije	m¹	110,0	0,00
3,18	Izkop jarkov za položitev drenažnih cevi, s pripravo peščene posteljice dobava materiala in položitvijo PVC drenažnih cevi fi160, s priklopom na ponikovalnico	m¹	89,0	0,00
	SKUPAJ ZEMELJSKA DELA:			**0,00**

3,20 BETONSKA DELA

3,21	Dobava materiala, vgrajevanje podložnega betona C 12/15 v debelini 8 cm na utrjen tampon in prenosi na objektu	m²	425,0	0,00
3,22	Dobava materiala in vgraditev betona C 25/30 v armirano betonsko temeljno ploščo, s predhodno položitvijo PVC folije na XPS, vključno z betonažo vut in stopnic s pomožnimi deli in prenosi na objektu	m^3	112,0	0,00
3,23	Dobava materiala in vgraditev betona C 16/20 v armirane pasovne temelje, s pomožnimi deli in prenosi na objektu (temelji pož. stopnic)	m^3	1,8	0,00
3,24	Dobava materiala in vgraditev betona C 16/20 v betonske cevi fi 30 h=100 cm, s pomožnimi deli in prenosi na objektu (temelji stebrov pergol)	kos	6,0	0,00
3,25	Dobava materiala, vgradnja betonskega železa, z rezanjem, krivljenjem, polaganjem, vezanjem, prenosi do mesta vgraditve in pomožnimi deli			
	od fi 8 do fi 12	kg	3.310,0	0,00
	fi 14	kg	1.107,0	0,00
	fi 16	kg	170,0	0,00
	armaturne mreže Q 385	kg	6.500,0	0,00
	SKUPAJ BETONSKA DELA:			**0,00**

3,30 TESARSKA DELA

3,31	Dobava materiala in opaženje roba plošče podbetona s prenosom materiala do mesta vgraditve, z razopaženjem čiščenjem lesa in vsemi pomožnimi deli po opisu splošnih določil za tesarska dela (plošča d=8 cm)	m¹	72,0	0,00
3,32	Dobava materiala in opaženje roba talne temeljne plošče klančine in stopnic,s prenosom materiala do mesta vgraditve, razopaženjem, čiščenjem lesa in vsemi pomožnimi deli po opisu splošnih določil za tesarska dela	m^2	36,5	0,00
3,33	Dobava materiala in opaženje pasovnih temeljev s prenosom materiala do mesta vgraditve, razopaženjem, čiščenjem lesa in vsemi pomožnimi deli po opisu splošnih določil za tesarska dela	m^2	8,3	0,00
3,34	Dobava materiala in opaženje raznih odprtin v betonski plošči, s prenosom do mesta vgraditve, razopaženjem čiščenjem lesa in vsemi pomožnimi deli po opisu splošnih določil za tesarska dela	kos	12,0	0,00
	SKUPAJ TESARSKA DELA:			**0,00**

3,40 ZIDARSKA DELA

3,41	Naprava horizontalne izolacije na podbeton z enim slojem plastomernega bitumenskega traku (naprimer IZOTEKT T4), z izvedbo pomožnih del, prenosi na objektu poljubne zazidalne površine. Ploščo se pred polaganjem premaže s hladnim bitumenskim premazom	m^2	425,0	0,00
3,42	Dobava materiala, položitev extrudiranega polistirena d= 3.0 cm ob pasovni temelj obstoječega objekta	m^2	4,8	0,00
3,43	Lepljenje horizontalne - vertikalne hidro izolacije na podbeton in čelo plošče z enim slojem plastomernega bitumenskega traku (naprimer IZOTEKT T4), s položitvijo trikotnega polistiren vstavka (l= 69,7 m1), z izvedbo pomožnih del,prenosi na objektu poljubne zazidalne površine.	m^2	80,2	0,00
3,44	Dobava materiala, polaganje extrudiranega polistirena XPS 400, d= 12.0 cm na podbeton	m^2	425,0	0,00
3,45	Dobava materiala, lepljenje extrudiranega polistirena na podstavek fasade, s prenosi na objektu poljubne zazidalne površine.			
	XPS d= 4 cm	m^2	2,3	0,00
	XPS d= 10 cm	m^2	77,9	0,00
3,46	Dobava materiala, lepljenje extrudiranega polistirena na podstavek fasade (OSB plošča), s prenosi na objektu poljubne zazidalne površine.			

	XPS d= 8 cm	m^2	4,7	0,00
	XPS d= 10 cm	m^2	3,2	0,00
3,47	Dobava materiala, izdelava plavajočega poda skupne debeline 20 cm kot podloga za gumo, na sistemske plošče (talno gretje) mikro armirani estrih 6,5 cm sistemske plošče (dobavi strojnik) EPS CS 150 d=10 cm (napr. Fragmat EPS 150)	m^2	560,2	0,00
3,48	Dobava materiala, izdelava plavajočega poda skupne debeline 20 cm kot podloga za granito grez, na sistemske plošče (talno gretje) mikro armirani estrih 5,3 cm sistemske plošče (dobavi strojnik) EPS CS 150 d=10 cm (napr. Fragmat EPS 150)	m^2	86,8	0,00
3,49	Dobava materiala, izdelava plavajočega poda skupne debeline 14 cm kot podloga za gumo, na sistemske plošče (talno gretje) mikro armirani estrih 6,5 cm sistemske plošče (dobavi strojnik) elastificiran EPS d=43/40 cm (napr. Fragmat Stiroestrih T)	m^2	25,0	0,00
3,491	Dobava materiala, izdelava plavajočega poda skupne debeline 14 cm kot podloga za grez, na sistemske plošče (talno gretje) mikro armirani estrih 6,3 cm sistemske plošče (dobavi strojnik) elastificiran EPS d=43/40 cm (napr. Fragmat Stiroestrih T)	m^2	36,0	0,00
3,492	Dobava materiala, izdelava plavajočega poda skupne debeline 18 cm kot podloga za grez (vhodni podest,nadstrešek) mikro armiran estrih 6,5 cm XPS d=8 cm	m^2	19,5	0,00
	SKUPAJ ZIDARSKA DELA:			**0,00**

4. OBRTNIŠKA DELA

4,10 KROVSKA DELA

POŠEVNE STREHE:

4,11	Dobava materiala in pokrivanje strehe z barvno trapezno Zn pločevino s proti kondenznim slojem, komplet z zaključnimi čelnimi obrobami L= 25,5 m1, letvanjem strešine vključno z vsem pritrdilnim materialom (kontra letve 5x5 cm, strešne letve 5x5cm), s predhodnim polaganjem strešne folije na deske, z vsemi pomožnimi deli in prenosi po opisu splošnih določil za krovska dela	m^2	203,4	0,00

4,12	Dobava in montaža tipskih linijskih snegobranov za kritino komplet s pritrjevanjem, vsemi preddeli, pomožnimi deli in prenosi.	m1	49,8	0,00
4,13	Dobava materiala in montaža tipskih aerokapnih elementov (poševne in ravne strehe)	m1	30,0	0,00
4,14	Pokrivanje strehe obstoječe dvokapnice s trapezno Zn pločevino, ki je bila s strešine demontirana (postavka 2,98), komplet z izvedbo vseh obrob, prilagoditvijo strešnih letev, obstoječih žlebov,snegobrabnov, strlovoda (strešina na stiku obstoječega objekta in prizidka ob osi "A").	m^2	15,0	0,00
4,15	Dobava in montaža odduhov kanalizacije fi 110 nad streho-tipski strešni element komplet s pritrjevanjem, z vsemi preddeli, pomožnimi deli in prenosi.	kos	2,0	0,00
4,16	Dobava in montaža nastavka za prezračevalne kanale vključno z izvedbo potrebnih obrob, z vsemi preddeli, pomožnimi deli in prenosi			
	dimenzija fi 200	kos	1,0	0,00
	dimenzija fi 300	kos	2,0	0,00
	RAVNE STREHE:			
4,17	Dobava materiala in izdelava plasti ravnih nepohodnih streh komplet z vsemi potrebnimi deli in materiali. Izvedba skladno z navodili proizvajalcev vgrajenih materialov(delno "A2") -nasutje prodca 16/32 d=6 cm -ločilni sloj filca 150 g - XPS d=40 mm -termoplastična hidroizolacija d=1.8 mm (napr. Sarnafil TG 66-18) -naklonski XPS (npr. FRAGMAT XPS INCLINE) naklon 2 % debelina 2 do 12 cm	m^2	109,20	0,00
4,18	Dobava materiala in izdelava plasti ravnih nepohodnih streh komplet z vsemi potrebnimi deli in materiali. Izvedba skladno z navodili proizvajalcev vgrajenih materialov(delno "A3") -nasutje prodca 16/32 d=6 cm -ločilni sloj filca 150 g - XPS d=40 mm -termoplastična hidroizolacija d=1.8 mm (napr. Sarnafil TG 66-18) -naklonski XPS (npr. FRAGMAT XPS INCLINE) naklon 2 % debelina 2 do 12 cm -XPS d=200 mm	m^2	21,40	0,00
4,19	Dobava materiala in izdelava plasti ravnih nepohodnih streh komplet z vsemi potrebnimi deli in materiali. Izvedba skladno z navodili proizvajalcev vgrajenih materialov(delno "A4") -Zn ravna pločevina d=0,6 mm -ločilni sloj filca 150 g -strešna folija	m^2	72,50	0,00
4,191	Dobava materiala in izdelava plasti ravnih nepohodnih streh komplet z vsemi potrebnimi deli in materiali. Izvedba skladno z navodili proizvajalcev vgrajenih materialov(delno "A5")	m^2	19,70	0,00

-termoplastična hidroizolacija d=1.8 mm (napr. Sarnafil TG 66-18)
-naklonski XPS (npr. FRAGMAT XPS INCLINE) naklon 2 %
debelina 2 do 12 cm
- XPS d=40 mm

4,192	Dobava materiala in izvedba navezave ravne strehe na steno s termoplastično hidroizolacijo d=1.8 mm (npr. Sarnafil TG 66-18) skladno z detajlom proizvajalca Sarnafil (detajl D.2.2.1;List 3.10) komplet z vsemi potrebnimi deli in materiali (R.Š 40 cm)	m^1	26,00	0,00
4,193	Dobava materiala in izvedba navezave ravne strehe na atiko s termoplastično hidroizolacijo d=1.5 mm (npr. Sarnafil TG 66-15) skladno z detajlom proizvajalca Sarnafil (detajl D.1.2.1; List 3.4) komplet z vsemi potrebnimi deli in materiali (R.Š 75 cm)	m^1	63,80	0,00
4,194	Dobava materiala in izvedba obrob meteornih ispustov skladno z detajlom proizvajalca Sarnafil (detajl D.4.1.1;List 3.15) vkjučno z vgradnjo ogrevanega meteornega odtoka fi 125, z rešetko za prodec, komplet z vsemi potrebnimi deli in materiali.	kos	4,00	0,00
4,195	Dobava materiala in izvedba varnostnih prelivov fi 50, z obrobo skladno z detajlom proizvajalca Sarnafil (detajl D.4.4.1;List 3.16) vkjučno z vgradnjo cevi za varnostni ispust skozi steno atike debeline 37 cm, komplet z vsemi potrebnimi deli in materiali.	kos	4,00	0,00
4,196	Dobava materiala in izvedba obrobe linijske rešetke, vkjučno z vgradnjo ogrevane meteorne linijske rešetke š=10 cm s prirobnicami,(npr. ACO Deckline S 100), komplet z izvedbo odtoka fi 100. Rešetka L=5,9 m	kos	1,00	0,00
	SKUPAJ KROVSKA DELA:			**0,00**

4,20 KLEPARSKA DELA

V ceno postavk zajeti vsa potrebna dela, ves osnovni, pritrdilni in tesnilni material, vse sestavne in pomožne dele za izvedbo postavke, prenose, vse za gotove vgrajene elemente.

4,21	Dobava in montaža visečih polkrožnih žlebov iz Zn barvne pločevine d= 0,6 mm, vključno s kljukami, z vsemi preddeli in pomožnimi deli			
	fi 80	m^1	13,7	0,00
	fi 125	m^1	16,8	0,00
4,22	Dobava in montaža horizontalnih žlebov fi 125 iz Zn barvne pločevine d= 0,6 mm, vključno s pritrdilnim materialom, z vsemi preddeli in pomožnimi deli (speljano po podstrešju na fasado)	m^1	3,8	0,00
4,23	Dobava in montaža vertikalnih odtočnih cevi fi 80 iz Zn barvne pločevine d= 0,6 mm, z izpustom na ravno strešino (L= 3 m), z vsemi preddeli in pomožnimi deli	kos	1,00	0,00
4,24	Dobava in montaža vertikalnih odtočnih cevi iz Zn barvne pločevine d= 0,6 mm, vključno z zaščito vertikale z inox U obrobo do višine 1.2 m, z vsemi preddeli in pomožnimi deli.			
	fi 80, H=3,90 m	kos	1,0	0,00

	fi 125, H=7,0 m	kos	4,0	0,00
	fi 125, H=7,5 m	kos	2,0	0,00
4,25	Dobava in montaža kotlička za odtok iz Zn barvne pločevine deb.0,6 mm z vsemi preddeli, pomožnimi deli			
	fi 80	kos	1,0	0,00
	fi 125	kos	4,0	0,00
4,26	Dobava in montaža kolena fi 125 za odtočne cevi iz Zn barvne pločevine deb.0,6 mm z vsemi preddeli, pomožnimi deli	kos	2,0	0,00
4,27	Dobava in montaža slemenske obrobe poševne enokapnice iz Zn barvne pločevine deb.0,6 mm, R.Š. 25 cm, vključno s pritrdilnim materialom, z vsemi preddeli in pomožnimi deli	m^1	7,2	0,00
4,28	Dobava in montaža slemenske obrobe na stiku ravna streha - enokapnica krita s trapezno pločevino z Zn barvno pločevino deb.0,6 mm, vključno s pritrdilnim materialom, z vsemi preddeli in pomožnimi deli	m^1	9,4	0,00
4,29	Dobava materiala in izvedba zidne obrobe iz Zn barvne pločevine d= 0,6 mm, R.Š. 33 cm,z vsemi pomožnimi deli po opisu splošnih določil za krovska dela vključno s tesnenjem stika obroba- stena	m^1	15,50	0,00
4,291	Dobava materiala in izvedba zidne obrobe iz Zn barvne pločevine d= 0,6 mm, R.Š. 15 cm,z vsemi pomožnimi deli po opisu splošnih določil za krovska dela vključno s tesnenjem stika obroba- stena skladno z detajlom proizvajalca Sarnafil (detajl D.2.2.1;List 3.10)	m^1	19,00	0,00
4,292	Dobava materiala in izvedba zidne police iz Zn barvne pločevine d= 0,75 mm, R.Š. 50 cm,z vsemi pomožnimi deli po opisu splošnih določil za krovska dela -ATIKA	m^1	52,90	0,00
4,293	Dobava materiala in izvedba navezave obstoječe strehe na steno prizidka objekta z izvedbo dilatacijskega stika, komplet z vsemi potrebnimi deli in materiali.	m^1	15,00	0,00
4,294	Dobava materiala in izvedba obrob strešnega okna, dimenzija okna 94 x 140 cm, s predhodno pripravo odprtine v obstoječi strešini kritini s trapezno pločevino	kos	1	0,00
	SKUPAJ KLEPARSKA DELA:			**0,00**

4,30 KLJUČAVNIČARSKA DELA

Splošno: V ponudbo vključiti izdelavo delavniške dokumentacije ključavničarskih izdelkov, ki jo mora potrditi projektant konstrukcije in arhitekture. V ponudbo vključiti ves pritrdilni material, potreben za montažo

4,31 Dobava in montaža kovinskih profilov, vključno z izvedbo ležišč . Površino kovine predhodno primerno očistiti, nanesti osnovni alkidni premaz v debelini 80 µm, pokrivni v debelini 40 µm; skladno z ISO 12944-5 (C2).
Jeklo kvalitete S235

	PROFIL HEM 240			
	Poz 307; L= 4,60 m, 721 kg	kos	1,0	0,00
	Poz 308; L= 6,40 m, 1.003 kg	kos	1,0	0,00
	Poz 314; L= 7,30 m, 1.144 kg	kos	1,0	0,00
	PROFIL HEM 260			
	Poz 302; L= 7,30 m, 1.258 kg	kos	1,0	0,00
	PROFIL HEM 280			
	Poz 314; L= 7,30 m, 1.376 kg	kos	1,0	0,00
	PROFIL HEA 240			
	Poz 202; L= 3,10 m, 187 kg	kos	1,0	0,00
	Poz 319; L= 3,40 m, 205 kg	kos	1,0	0,00
	PROFIL HEB 240			
	Poz 208; L= 6,62 m, 551 kg	kos	1,0	0,00
	Poz 324; L= 6,64 m, 553 kg	kos	1,0	0,00
	PROFIL HEB 280			
	Poz 324; L= 10,58 m, 1.091kg	kos	1,0	0,00
	JEKLENI STEBRI			
	Steber 100x100x12, l=3,00 m, 97 kg	kos	1,0	0,00
	Steber 120x120x12.5 , l=3,00 m, 122 kg	kos	2,0	0,00
4,32	Izdelava, dobava in montaža jeklene vratne stene 120 x 210 cm, z vrati 110 x 200 cm.Ogrodje iz jeklenih profilov 30/30 polnilo vratnega krila vertikale fi 14 mm na 70 mm, trojno nasadilo, inox kljuka,cilindrična ključavnica, sistemski ključ Finalno prašno barvano.	kos	1,0	0,00
4,33	Dobava in montaža konstrukcije požarnega kovinskega stopnišča, izdelanega iz jeklene vroče cinkane konstrukcije. Dvoramne stopnice z vmesnim ter zgornjim podestom. Nastopne plošče stopnic in podestov iz cinkanih mrežnih rašetk 30/30 z obojestransko cinkano ograjo h= 1200 mm z vertikalnimi polnili fi 14 na 70 mm.Kovinska držala fi 32 na ograji na višini 60 in 90 cm obojestransko. V sklopu spodnje stopniščne rame vgrajena vrata dim 100 x 125 cm cilindrična ključavnica, sistemski ključ Konstrukcija finalno prašno barvana spodnja stopniščna rama 1300 x 4960 mm zgornja stopniščna rama 1300 x 4030 mm vmesni podest 2600 x 1300 mm zgornji podest 2600 x 1300 mm nosilni profili ram in podestov 220 x 80 x 5 mm stebri 100 x 100 x 4 L=2400 4 kosi stebri 100 x 100 x 4 L=4400 2 kosa kovinska držala fi 32 na višini 60 cm obojestranso	kos	1,0	0,00
4,34	Dobava in montaža ravne stopniščne ograje h=1250 mm izdelane iz jeklene vroče cinkane konstrukcije. Osnovni okvir 40/40, polnilo vertikale fi 14 mm na 70 mm. V sklopu ograje vgrajena vrata dim 100 x 125 cm , cilindrična ključavnica, sistemski ključ, finalno prašno barvano	m^1	6,0	0,00
4,35	Dobavo in montaža ograje na terasi iz inox pločevine vključno z vrati 93/80 (2 kosa) z zaporo. Okvir 40/40 Lesene impregnirane vertikale (kostanj) 20/60 mm, osno na 120 mm	m^1	25,3	0,00

sidranje na temelj in na stene , višina ograje 80cm.

4,36	Dobava in montaža zunanjih talnih predpražnikov Al-guma 180/80 cm	kos	1,0	0,00
	SKUPAJ KLJUČAVNIČARSKA DELA:			**0,00**

4,40 STAVBNO POHIŠTVO

OKNA, ZUNANJA VRATA

Zrako tesna montaža po RAL - mehansko pritjevanje z vijaki in montažno peno, zunanje in notranje tesnenje s stisljivim tesnilnim trakom, stik med špaleto in okvirjem zalepljen s folijo (zunaj paro difuzijsko odprta, znotraj paro difuzijsko zaprta)

4,41	Dobava in montaža oken z enokrilnimi vrati 93/210 cm , lesen profil, s trojno termopan zasteklitvijo VSG/VSG (44.2-4-44.2), zvočna izolativnost Rw 30 dB , skupna toplotna prehodnost okna min Uw= 0,9 z okovjem in inox mat pololivo, oblika in odpiranje po shemi			
	O1 298 x 258 cm	kos	3	0,00
	O7 548 x 258 cm	kos	1	0,00
4,42	Dobava in montaža oken, lesen profil s trojno termopan zasteklitvijo VSG/VSG (44.2-4-44.2), zvočna izolativnost Rw 30 dB , skupna toplotna prehodnost okna min. Uw=0,9 z okovjem in inox mat pololivo, oblika in odpiranje po shemi			
	O2 298 x 258 cm	kos	2	0,00
	O3 198 x 258 cm	kos	4	0,00
	O4 108 x 258 cm	kos	1	0,00
	O5 198 x 158 cm	kos	7	0,00
	O6 78x 58 cm	kos	5	0,00
	O8 298 x 198 cm	kos	4	0,00
	O9 108 x 198 cm	kos	1	0,00
	O10 108 x 78 cm	kos	1	0,00
	O11 98 x 58 cm	kos	1	0,00
4,43	Dobava in montaža zunanje zastekljene stene z vrati, okvir ALU s trojno termopan zasteklitvijo, zvočna izolativnost Rw 30 dB ,skupna toplotna prehodnost min. Uw 0,9 Stekla varnostna VSG/VSG 44.2-18-4-18-44.2 skladno s shemo. Trojno nasadilo vrat, cilindrična ključavnica, elektro odpiranje, inox mat kljuka EN 179 znotraj, zunaj bunka, prag 2 cm, odpiranje navzven, samozapiralo, skladno s shemo	kos	1	0,00
	V6 198 x 258 (svetli prehod vrat 95 x 210)			
4,44	Dobava in montaža zunanjih kovinskih dvokrilnih vrat , prašno barvano, skupna toplotna prehodnost min. Uw 1,1 Trojno nasadilo vrat, cilindrična ključavnica, inox mat kljuka, minimalni prag, odpiranje navzven skladno s shemo	kos	1	0,00
	V8 140 x 210			
4,45	Dobava in montaža zunanjih kovinskih požarnih vrat EI 30- C, prašno barvano, skupna toplotna prehodnost min. Uw 1,1	kos	1	0,00

	Trojno nasadilo vrat, cilindrična ključavnica, inox mat kljuka, minimalni prag, odpiranje navzven skladno s shemo (V9 101x 210)			
4,46	Dobava in montaža zunanjih kovinskih vrat delno zastekljeno krilo, prašno barvano, skupna toplotna prehodnost min. Uw 1,1 Trojno nasadilo vrat, cilindrična ključavnica, inox mat kljuka, odpiranje navzven skladno s shemo (V12 94 x 110)	kos	1	0,00
	NOTRANJA VRATA			
4,47	Dobava in montaža notranjih vrat , obloga z ultrapasom trojno nasadilo, inox kljuka,cilindrična ključavnica, sistemski ključ suhomontažni kovinski prašno barvan podboj, odbojniki za vrata zvočna izolativnost Rw 30 dB			
	V1 91 x 210 (spodaj zgoraj zastekljeno krilo)	kos	6,0	0,00
	V2 91 x 210	kos	8,0	0,00
4,48	Dobava in montaža notranjih vrat , obloga z ultrapasom trojno nasadilo, inox kljuka,cilindrična ključavnica, sistemski ključ suhomontažni kovinski prašno barvan podboj, odbojniki za vrata			
	V3 81 x 210	kos	5,0	0,00
4,49	Dobava in montaža notranjih vrat , obloga z ultrapasom trojno nasadilo, inox kljuka,cilindrična ključavnica-notranji zapirač, sistemski ključ ,suhomontažni kovinski prašno barvan podboj, odbojniki za vrata			
	V4 81 x 210	kos	2,0	0,00
4,491	Dobava in montaža notranjih vrat , obloga z ultrapasom trojno nasadilo, inox kljuka, cilindrična ključavnica, sistemski ključ, suhomontažni kovinski prašno barvan podboj, odbojniki za vrata, požarna EI 30-C (samozapiralo)			
	V7 91 x 210	kos	1,0	0,00
4,492	Dobava in montaža notranje zastekljene stene z vrati, okvir ALU Stekla varnostna VSG/VSG skladno s shemo. Trojno nasadilo vrat, cilindrična ključavnica, inox mat kljuka EN 179, brez pragu, odpiranje navzven, samozapiralo, skladno s shemo			
	V5 198 x 258 (svetli prehod vrat 95 x 210)	kos	1	0,00
4,493	Dobava in montaža notranjih zvočno izoliranih (Rw 28 dB) harmonika vrat, finalno obdelanih z ultrapasom, cilindrična ključavnica, sistemski ključ (6 SEGMENTOV dim 360 x 260 cm)	kos	1	0,00
	NOTRANJA OKNA			
4,494	Dobava in montaža notranjih oken , lesen okvir 58 x 152 cm Fiksna varnostna zasteklitev d= 2 x 5mm vključno z oblogo špalete s kotnimi profili, skladno s shemo	kos	4	0,00
	SKUPAJ STAVBNO POHIŠTVO:			**0,00**

4,50 KAMNOSEŠKA DELA

4,51	Dobava in montaža zunanjih okenskih polic iz naravnega kamna, zaobljeni robovi dim. 175/30 mm, čelna kanala za odvodnjavanje, vključno z izvedbo potrebnega tesnenja (PADANG KRISTAL)			
	L=1,98 m (okna O3)	kos	4	0,00
	L=2,98 m (okna O1,O2)	kos	5	0,00
4,52	Dobava in montaža zunanjih okenskih polic iz naravnega kamna, dim. 80/30 mm, L=1 m, čelna kanala za odvodnjavanje, vključno z izvedbo potrebnega tesnenja (PADANG KRISTAL)	kos	1	0,00
	SKUPAJ KAMNOSEŠKA DELA:			**0,00**

4,60 KERAMIČARSKA DELA

Splošno: Zajeti vsa dela in preddela vključno z izravnavo tal, fugiranjem in silikoniziranjem zadnje vogalne fuge s silikonsko fugirno maso v barvi fugirne mase in z vsem potrebnim materialom.

4,61	Dobava materiala, premaz talne površine s tesnilno maso (napr. KEMA HIDROSTOP 94) , z vsemi preddeli, prenosi in manipulativnimi stroški	m^2	162,9	0,00
4,62	Dobava materiala, izvedba tesnjenja na stiku stena-pod, s hidrotes trakom, z vsemi preddeli, prenosi in manipulativnimi stroški	m^1	199,6	0,00
4,63	Dobava materiala, polaganje granitogreza A kvalitete drsnost R11, z lepljenjem na ravno podlago s kvalitetnimi univerzalnimi lepili, vsemi preddeli, pripravo lepila, prenosi potrebnega materiala do mesta vgraditve in manipulativnimi stroški (zunanje površine)	m^2	39,2	0,00
4,64	Dobava materiala, polaganje granitogreza A kvalitete drsnost R10, z lepljenjem na ravno podlago s kvalitetnimi univerzalnimi lepili, vsemi preddeli, pripravo lepila, prenosi potrebnega materiala do mesta vgraditve in manipulativnimi stroški, s predhodnim premazom podlage s hidrotesom elastik (notranje površine)	m^2	123,7	0,00
4,65	Dobava materiala, polaganje nizko stenske grez obrobe viš. 8 cm, z vsemi preddeli, prenosi in manipulativnimi stroški (zunanje površine)	m^1	34,9	0,00
4,66	Dobava materiala, polaganje nizko stenske grez obrobe viš. 8 cm, z vsemi preddeli, prenosi in manipulativnimi stroški (notranje površine)	m^1	164,7	0,00
4,67	Dobava materiala, polaganje stenske keramike A kvalitete, z lepljenjem na ravno, gladko podlago s kvalitetnimi univerzalnimi lepili, z vsemi preddeli, manipul. stroški, pripravo lepila in prenosi, vključno z izvedbo horizontalnih in vertikalnih PVC kotnih profilov	m^2	221,3	0,00
4,68	Dobava materiala in vgradnja Al eluksiranih zaključnih talnih	m^1	9,6	0,00

	profilov L 25/25 za keramiko			
4,69	Dobava materiala in vgradnja Al eluksiranih pokrivnih talnih dilatacijskih profilov š=30 mm (prizidek-obstoječe)	m^1	2,0	0,00
4,691	Dobava materiala in montaža Al okvirjev za gumi zunanje predpražnike, poglobljeno v podu za 25 mm Vklučno z izvedbo odtoka za padavinske vode PVC fi 32 Dimenzija 80 x 180 cm	kos	1,0	0,00
	SKUPAJ KERAMIČARSKA DELA:			**0,00**

4,70 PODARSKA DELA

4,71	Dobava materiala, lepljenje poda iz gume d = 2 mm, (npr. NORA) s predhodno izravnavo estriha z izravnalno maso z vsemi preddeli manipulativnimi stroški ter prenosi	m^2	264,8	0,00
4,72	Dobava materiala, lepljenje gume d = 2 mm (npr. NORA), na podeste stopnic, obdelanih z OSB ploščo. z vsemi preddeli manipulativnimi stroški ter prenosi	m^2	10,2	0,00
4,73	Dobava materiala, lepljenje gume d = 2 mm (npr. NORA), na čela in nastopne plošče stopnic, obdelanih z OSB ploščo. Nastopne plošče profilirana guma, vključno z enostransko stensko obrobo h= 8 cm, ter izvedbo Al vogalnikov20/20 na čelu stopnic, s predhodno izravnavo osnovne površine OSB plošč z vsemi preddeli manipulativnimi stroški ter prenosi stopnice 5x14/31; l= 120 cm	kos	1,0	0,00
4,74	Dobava materiala, lepljenje gume d = 2 mm (npr. NORA), na čela in nastopne plošče stopnic, obdelanih z OSB ploščo. Nastopne plošče profilirana guma, vključno z dvostransko stensko obrobo h= 8 cm, s predhodno izravnavo osnovne površine OSB plošč, z vsemi preddeli manipulativnimi stroški ter prenosi			
	stopnice 12 x 14/31, l=120 cm	kos	1,0	0,00
	stopnice 13 x 14/31, l=120 cm	kos	1,0	0,00
	stopnice 10 x 17,5/28, l=120 cm	kos	2,0	0,00
4,75	Dobava materiala, lepljenje nizko stenske guma stenske obrobe, h=8 cm, z vsemi preddeli, manipulativnimi stroški in prenosi	m^1	169,7	0,00
4,76	Dobava materiala in vgradnja Al eluksiranih pokrivnih talnih profilov š=30 mm (guma - grez)	m^1	7,2	0,00
4,77	Dobava materiala in vgradnja Al eluksiranih pokrivnih talnih profilov L 20/20 mm	m^1	3,0	0,00
4,78	Dobava materiala in vgradnja Al eluksiranih pokrivnih talnih dilatacijskih profilov š=30 mm (prizidek-obstoječe)	m^1	1,0	0,00
4,79	Dobava materiala, ter izvedba večplastnega nedrsnega tlaka R 11, na osnovi epoksidnih smol v debelini 2- 3 mm, s predhodno izravnavo tlaka, z izvedbo zaokrožnic (L= 21,7 m1) z vsemi preddeli manipulativnimi stroški ter prenosi	m^2	24,1	0,00
4,791	Dobava in vgradnja tlaka iz lite gume d=13 mm na zunaji terasi na drenažni asfalt (naprimer Tartan), z izvedbo zaključnih L profilov L=22,5 m	m^2	48,0	0,00

	SKUPAJ PODARSKA DELA:			**0,00**

4,80 SLIKOPESKARSKA DELA

4,81	Polnjenje stikov in bandažiranje stenskih površin iz mavčno vlaknenih plošč, z vsemi preddeli in manipulativnimi stroški	m^2	1.841,3	0,00
4,82	Polnjenje stikov in bandažiranje stropnih površin iz mavčno vlaknenih plošč, z vsemi preddeli in manipulativnimi stroški	m^2	668,0	0,00
4,83	Gletovanje in glajenje stenskih površin iz mavčno vlaknenih plošč, s predhodnim premazom površin z akril emulzijo, z vsemi preddeli in manipulativnimi stroški	m^2	1.579,0	0,00
4,84	Gletovanje in glajenje stropnih površin iz mavčno kartonskih plošč, s predhodnim premazom površin z akril emulzijo, z vsemi preddeli in manipulativnimi stroški	m^2	407,5	0,00
4,85	Dobava materiala, oplesk sten z disperzijskim opleskom, s predhodnim premazom površin z akril emulzijo, z vsemi pomožnimi deli in prenosi	m^2	1.347,7	0,00
4,86	Dobava materiala, dvakratno slikanje stropov z disperzijsko barvo, s predhodnim premazom površin z akril emulzijo, z vsemi pomožnimi deli in prenosi	m^2	367,6	0,00
4,87	Dobava materiala, oplesk sten z latex opleskom, s predhodnim premazom površin z akril emulzijo, z vsemi pomožnimi deli in prenosi	m^2	231,3	0,00
4,88	Dobava materiala, dvakratno slikanje stropov s pralnim opleskom s predhodnim premazom površin z akril emulzijo, z vsemi pomožnimi deli in prenosi	m^2	39,9	0,00
4,89	Dobava materiala, oplesk stopniščnih ram z disperzijskim opleskom, s predhodnim premazom površin iz mavčno vlaknenih plošč z akril emulzijo, polnjenjem stikov, bandažiranjem in glajenjem površin, z vsemi pomožnimi deli in prenosi	m^2	22,5	0,00
	SKUPAJ SLIKOPESKARSKA DELA:			**0,00**

4,90 FASADERSKA DELA

4,91	Dobava materiala, izvedba marmoriranega ometa (npr. JUBIZOL kulirplast 1.8 premium) na podstavek objekta s predhodno izvedbo osnovnega armiranega ometa na XPS	m^2	31,0	0,00
4,92	Dobava materiala, montaža fasadnih izolacijskih plošč d=100 mm iz kamene volne, na mavčno vlaknene plošče s prenosi materiala in vsemi pomožnimi deli (FASADA Typ "2")	m^2	37,9	0,00
4,93	Dobava materiala, montaža fasadnih izolacijskih plošč d=140 mm iz kamene volne, na mavčno vlaknene plošče s prenosi materiala in vsemi pomožnimi deli (FASADA Typ "3",strop prostor P1)	m^2	125,0	0,00
4,94	Dobava materiala, montaža fasadnih izolacijskih plošč d=140 mm	m^2	10,6	0,00

	iz kamene volne, na mavčno vlaknene plošče s prenosi materiala in vsemi pomožnimi deli (strop P20)			
4,95	Dobava materiala, montaža fasadnih izolacijskih plošč d=40 mm iz kamene volne, na mavčno vlaknene plošče špalet š=14 cm s prenosi materiala in vsemi pomožnimi deli	m^1	72,0	0,00
4,96	Dobava materiala, izvedba tankoslojnega osnovnega armiranega in zaključnega silikatnega zaribanega ometa granulacije 2 mm na fasadne plošče iz kamene volne, vključno s predhodno vgraditvijo vogalnikov,s prenosi materiala in vsemi pomožnimi deli (ravne površine, špalete)	m^2	147,5	0,00
4,97	Dobava materiala, izvedba prezračevane fasade s fasadnimi ploščami d = 8 mm (npr. SWISSPEARL), z montažo lesene podkonstrukcije iz črno impregniranih lesenih letev 90/32,44/32,s predhodno namestitvijo podložnih samolepilnih EPDM trakov dimenzije 100/1,2 mm (npr. ISOCELL EPDM) na leseno podkonstrukcijo, s prenosi materiala in vsemi pomožnimi deli (okno nad 3 m2 odbita)	m^2	452,5	0,00
4,98	Dobava materiala, izvedba okenskih špalet š=15 cm s fasadnimi ploščami d = 8 mm (npr. SWISSPEARL), z montažo lesene podkonstrukcije iz črnih impregniranih lesenih letev 44/32, s predhodno namestitvijo podložnih samolepilnih EPDM trakov dimenzije 140/1,2 mm (npr. ISOCELL EPDM) na leseno podkonstrukcijo, s prenosi materiala in vsemi pomožnimi deli	m^1	72,0	0,00
4,99	Dobava materiala in izvedba prezračevanega podstavka fasade iz fasadnih plošč, kovinski prezračevalni profil š= 32 mm z vsemi preddeli, pomožnimi deli in prenosi	m^1	53,7	0,00
4,991	Sanacija demit fasade d=10 cm po zakjučku del na obstoječem objektu, z izvedbo osnovnega armirnega ometa	m^2	6,0	0,00
4,992	Dobava materiala, izvedba zaključnega akrilnega fasadnega zaribanega ometa 2 mm (nanos na osnovni tanko slojni obstoječ omet), s prenosi materiala in vsemi pomožnimi deli	m^2	20,0	0,00
	SKUPAJ FASADERSKA DELA:			**0,00**

5,00 RAZNA DELA

5,1	Dobava in montaža zunanjih AL žaluzij (npr. KRPAN) z lamelami CT-80 s podometno omarico iz AL pločevine deb. 1 mm pritrjene na preklado nad okni. Lamele so vpete v Al vodila katera so preko teleskopskih AL konzol pritrjena na okenski okvir, vse žaluzije so na elektro pogon.			
	za okno z vrati dimenzije			
	O1 298 x 258 cm (žaluzija levo in desno od vrat)	kos	3	0,00
	O7 548 x 258 cm (žaluzija desno od vrat v dveh delih)	kos	1	0,00
	za okno			
	O2 298 x 258 cm	kos	2	0,00
	O3 198 x 258 cm	kos	4	0,00
	O4 108 x 258 cm	kos	1	0,00
	O5 198 x 158 cm	kos	7	0,00
	O6 78x 58 cm	kos	4	0,00

	O8 298 x 198 cm	kos	4	0,00
	O9 108 x 198 cm	kos	1	0,00
	O10 108 x 78 cm	kos	1	0,00
5,2	Dobava in montaža Al zunanjih okenskih polic vključno s pritrdilnim materialom, izvedbo tesnenja			
	š= 180 mm,			
	O5 L=198 cm	kos	7	0,00
	O6 L=78 cm	kos	4	0,00
	O8 L=298 cm	kos	4	0,00
	O9 L=108 cm	kos	1	0,00
	O10 L=108 cm	kos	1	0,00
	š= 80 mm,			
	O11 L=98 cm	kos	1	0,00
5,3	Dobava in montaža notranjih okenskih polic iz umetnega marmorja (npr. HELIOPAL) vključno s pritrdilnim materialom, izvedbo tesnenja š= 240 mm,			
	š= 205 mm,			
	O5 L=198 cm	kos	7	0,00
	O6 L=78 cm	kos	4	0,00
	O8 L=298 cm	kos	4	0,00
	O9 L=108 cm	kos	1	0,00
	O10 L=108 cm	kos	1	0,00
	š= 145 mm,			
	O11 L=98 cm	kos	1	0,00
5,4	Dobava in montaža pregradnih sten sanitarij, komplet s pritrdilnim inox materialom – naprimer " Funder max " plošče d=13 mm z okovjem - zapiranje vrat znotraj, skladno s shemami			
	Stena z vrati 3,50 x 1,20 - 4 x vrata 60/105	kos	1,0	0,00
	Stena z vrati 2,00 x 1,20 - 2 x vrata 60/105	kos	1,0	0,00
	Stena 1,10 x 1,20	kos	4,0	0,00
	Pregrada pri pisoarju	kos	3,0	0,00
5,5	Dobava in montaža pregradne stene z drsnimi vrati, komplet s pritrdilnim inox materialom – naprimer " Funder max " plošče d=13 mm,z okovjem, skladno s shemami Dimenzija stene 285 x 220, vrata 93/210 (Prostor P6)	kos	1,0	0,00
5,6	Dobava in montaža stenskih oblog iz max plošč d=8 mm višina plošč 25 cm,vključno s pritrdilnim materialom	m^1	12	0,00
5,7	Dobava in montaža varoval za prste na vratnih krilih			
	notranja vrata			
	L= 120 cm	kos	20	0,00
	zunanja vrata			
	L= 200 cm	kos	5	0,00
	notranja vrata max sanitarnih sten			
	L= 100 cm	kos	6	0,00
5,8	Dobava in montaža navojnice iz tekstila pritrjene na okvir krila. (vratno krilo v sklopu okna O1, O7) Dimenzija 80/200	kos	4	0,00

5,9	Dobava in lepljenje mehke stenske obloge d= 2 cm, višine 160 cm finalno obdelane z umetnim usnjem	m^2	41	0,00
5,91	Dobava in vgraditev zaščitnih kotnih bukovih stenskih profilov finalno lakirano ; L30/30, višine 125 cm	kos	15	0,00
5,92	Dobava in montaža stopniščnih držal izdelanih iz bukovega lesa finalno lakirano, vključno s pritrdilnim materialom iz inoxa			
	fi 28; L= 1,3 (montaža na višini 60 cm)	kos	2	0,00
	fi 28; L= 4,1 (montaža na višini 60 cm)	kos	2	0,00
	fi 28; L= 3,8 (montaža na višini 60 cm)	kos	2	0,00
	fi 40; L= 1,3 (montaža na višini 90 cm)	kos	2	0,00
	fi 40; L= 4,1 (montaža na višini 90 cm)	kos	2	0,00
	fi 40; L= 3,8 (montaža na višini 90 cm)	kos	2	0,00
5,93	Dobava in montaža oblog iz lepljenih plošč iz bukovega lesa d=18 mm,finalno oljeno, vključno s pritrdilnim materialom	m^2	5,2	0,00
5,94	Dobava in montaža ograje h=1250 mm izdelane iz bukovega lesa Stebri 60/60, horizontali 40/40, polnilo vertikale 30/30 mm na 70 mm. Vsi vogali profilov zaobljeni, finalno lakirano			
	ravna ograja L= 6,20 m	kos	1	0,00
	stopniščna poševna ograja L=1,25 m	kos	1	0,00
5,95	Dobava in montaža bioklimatske pergole, konstrukcija iz estrudiranega aluminija, premične lamele s pogonom preko daljinca, usmerjene pravokotno na fasado, avtomatsko zapiranje v primeru močnega vetra, odvodnjavanje po stebrih skupna dim. 2900 x16000 mm dva stranska polja dolžine cca 7000 mm z gibljivi lamelami, srednje polje dolžine 2000 mm s fiksno Al streho šest nosilnih stebrov pritrditev po daljši stranici na steno objekta vertikalno senčenje med stebri 4 x 3300 mm, h= 3100 mm	kos	1	0,00
5,96	Dobava in montaža bioklimatske pergole, konstrukcija iz estrudiranega aluminija, premične lamele s pogonom preko daljinca, usmerjene pravokotno na fasado, avtomatsko zapiranje v primeru močnega vetra, odvodnjavanje po stebru spredaj dim. 3100 x 5940 mm konstrukcija pritrjena na stene objekta, spredaj v sredini steber	kos	1	0,00
5,97	Dobava in montaža akustičnih oblog iz lesne volne d=25 mm (npr. AMF fibracoustic), privijačenih na leseno podkonstrukcijo	m^2	40,0	0,00
5,98	Dobava in montaža lesenega podija iz desk tropskega lesa, vključno z leseno impregnirano podkonstrukcijo. Nevidno pritjevanje	m^2	19,7	0,00
	SKUPAJ RAZNA DELA:			**0,00**

6,00 MONTAŽNI ELEMENTI

SPLOŠNO:

Uporabljeni sklopi montažnih elementov, morajo biti proizvedeni industrijsko, skladno z veljavno zakonodajo, označeni s CE znakom, pridobljenim na podlagi evropskega tehničnega soglasja, kar pomeni, da dobavljeni sklopi izpolnjujejo bistvene zahteve

glede požarne varnosti, zvočne in toplotne izolativnosti, zrakotesnosti in vodoodpornosti, kot tudi zahteve glede sproščanja okolju nevarnih snovi.

V ponudbeno ceno zajeta izdelava delavniške dokumentacije montažnega objekta !

Montažna dela obsegajo tudi naslednje:
- lesene preklade, nosilce ter stebre po statiki vključno z vsem pritrdilnim materialom
- podlivanje sten z ekspanzijskim betonom
- izvedba tesnenja ovoja za doseganje zrakotesnosti min. 1 p/m2/h

6,1 FASADNE STENE

6,11	Dobava in montaža lahko montažne fasadne stene z instalacijsko ravnino v sestavi: (okenske odprtine nad 3 m2 odbite) zunaj difuzijsko odprta folija lesena konstrukcija 100/60 kamena volna med leseno konstrukcijo 100 mm OSB 3 plošča15 mm lesena nosilna konstrukcija 60/160 raster po statiki kamena volna (p=30 kg/m3) 160 mm parna zapora lesena konstrukcija 60 mm kamena volna 30 kg/m3 40 mm mavčno vlaknena plošča 15 mm	m^2	393,3	0,00
6,12	Dobava in montaža lahko montažne fasadne stene v sestavi : zunaj OSB plošča15 mm lesena nosilna konstrukcija 160 raster po statiki kamena volna (p=30 kg/m3) 140 mm parna zapora mavčno vlaknena plošča 15 mm	m^2	62,2	0,00
6,13	Dobava in montaža lahko montažne fasadne stene v sestavi : med obstoječim objektom in prizidavo EPS 30 mm difuzijsko odprta folija OSB plošča15 mm lesena nosilna konstrukcija 160 raster po statiki kamena volna (p=30 kg/m3) 140 mm parna zapora mavčno vlaknena plošča 15 mm	m^2	73,3	0,00
6,14	Dobava materiala in montaža sten atike nad ploščo ostrešja v sestavu: višina stene 50 cm;52,8 m1	m^2	26,4	0,00

OSB 3 plošča debeline 15 mm
lesena nosilna konstrukcija 60/100
mavčno vlaknena plošča 15 mm

SKUPAJ FASADNE STENE: 0,00

6,2 NOTRANJE STENE

6,21	Dobava in montaža lahko montažne notranje pregradne stene v sestavi (Rw 52 dB): mavčno vlaknena plošča 10 mm OSB 3 plošča15 mm lesena nosilna konstrukcija 160 mm raster po statiki kamena volna (p=30 kg/m3) 140 mm robni filc trak 10 mm OSB plošča15 mm mavčno vlaknena plošča 10 mm	m^2	196,7	0,00
6,22	Dobava in montaža lahko montažne notranje pregradne stene v sestavi (Rw 47 dB): mavčno vlaknena 10 mm OSB 3 plošča15 mm lesena nosilna konstrukcija 160 raster po statiki kamena volna (p=30 kg/m3) 100 mm OSB plošča15 mm mavčno vlaknena plošča 10 mm	m^2	138,3	0,00
6,23	Dobava in montaža lahko montažne notranje pregradne stene v sestavi (Rw 47 dB): mavčno vlaknena 10 mm OSB 3 plošča15 mm lesena nosilna konstrukcija 100 raster po statiki kamena volna (p=30 kg/m3) 100 mm OSB plošča15 mm mavčno vlaknena 10 mm	m^2	197,0	0,00
6,24	Dobava in montaža lahko montažne notranje pregradne stene v sestavi: mavčno vlaknena 10 mm OSB 3 plošča15 mm lesena nosilna konstrukcija 160 raster po statiki mineralna volna 50 mm OSB 3 plošča15 mm mavčno vlaknena plošča 10 mm	m^2	71,4	0,00
6,25	Dobava in montaža lahko montažne notranje pregradne pregradne stene v sestavi: mavčno vlaknena 10 mm OSB plošča15 mm lesena nosilna konstrukcija 100 raster po statiki mineralna volna 50 mm OSB plošča15 mm mavčno vlaknena plošča 10 mm	m^2	46,5	0,00

SKUPAJ NOTRANJE STENE: 0,00

6,3 STROPNE, STREŠNE PLOŠČE

6,31	Dobava in montaža medetažne stropne plošče vkjučno z lesenimi prekladami in vsem pritrdilnim materialom, v sestavi : OSB 3 plošča 18 mm konstruktivni leseni nosilci višine 28 (raster in debelina po statiki) kamena volna (p=30 kg/m3) 100 mm stropne letve 32/70 mavčno vlaknena plošča 10 mm mavčno kartonska plošča 12,5 mm	m^2	294,7	0,00
6,32	Dobava in montaža medetažne stropne plošče vkjučno z lesenimi prekladami in vsem pritrdilnim materialom, v sestavi : (nadstreška) OSB 3 plošča 18 mm konstruktivni leseni nosilci višine 28 (raster in debelina po statiki) kamena volna (p=30 kg/m3) 280 mm parna zapora stropne letve 32/70 mavčno vlaknena plošča 15 mm	m^2	15,0	0,00
6,33	Dobava in montaža stropne plošče ravne strehe, vkjučno z lesenimi prekladami in vsem pritrdilnim materialom, v sestavi : (nad P7, P21,pod terase N1.10) OSB 3 plošča 18 mm konstruktivni leseni nosilci višine 28 (raster in debelina po statiki) kamena volna (p=30 kg/m3) 280 mm parna zapora stropne letve 32/70 mavčno vlaknena plošča 10 mm mavčno kartonska plošča 12,5 mm	m^2	66,1	0,00
6,34	Dobava in montaža stropne plošče ravne strehe, vkjučno z lesenimi prekladami in vsem pritrdilnim materialom, v sestavi : (nad N1.9) OSB 3 plošča 18 mm konstruktivni leseni nosilci višine 28 (raster in debelina po statiki) kamena volna (p=30 kg/m3) 200 mm parna zapora stropne letve 32/70 mavčno vlaknena plošča 10 mm mavčno kartonska plošča 12,5 mm	m^2	21,4	0,00
6,35	Dobava in montaža stropne plošče ravne strehe, vkjučno z lesenimi prekladami in vsem pritrdilnim materialom, v sestavi : (nad delom nadstreška P20) OSB 3 plošča 18 mm konstruktivni leseni nosilci višine 28 (raster in debelina po statiki) stropne letve 32/70 mavčno vlaknena plošča 15 mm	m^2	5,2	0,00
	SKUPAJ STROPNE, STREŠNE PLOŠČE:			**0,00**

6,4 STREHA

6,41	Dobava in montaža strešne konstrukcije iz lesenih predalčnih nosilcev, z izvedbo zavetrovana, z vsem pritrdilnim materialom raster nosilcev 100 cm			
	Poz 200 a	m^2	92,7	0,00
	Poz 200 b	m^2	77,1	0,00
	Poz 200 h	m^2	119,2	0,00
6,42	Dobava in prekrivanje strešine na predalčnih nosilcih z OSB 3 ploščami d=22 mm,z vsem pritrdilnim materialom	m^2	203,4	0,00
6,43	Dobava in montaža naklonske konstrukcije ravne strehe z vsem pritrdilnim materialom, v sestavi:	m^2	72,4	0,00
	OSB plošče T3 debeline 18 mm naklonska lesena impregnirana konstrukcija 6/4 do 17 cm			
6,44	Dobava in montaža vertikalne obloge predalčnih nosilcev z OSB T3 ploščami d= 18 mm, s predhodno montažo lesene podkonstrukcije z vsem pritrdilnim materialom	m^2	96,8	0,00
6,45	Dobava in montaža strešnih vidnih lesenih lepljenih nosilcev dimenzije 8/24; L= 170 cm, pritrjenih na predalčne nosilce, z vsem pritrdilnim materialom (kapni napušč poševne strehe)	kos	17,0	0,00
	SKUPAJ STREHA:			**0,00**

6,5 MONTAŽNE STOPNICE

6,51	Dobava in montaža lesene lepljene konstrukcije eno ramnih stopnic, z vsem pritrdilnim materialom, ki jo sestavljajo: Lepljeni nosilci 8/24 (3 kosi na stopniščno ramo), izrezani za stopnice			
	stopniščna rama 12 stopnic 14/31 cm	kos	2,0	0,00
	stopniščna rama 10 stopnic 17,5 x 28 cm	kos	2,0	0,00
	podest 260 x140 cm	kos	2,0	0,00
6,52	Dobava in materiala za zapiranje stopniščnih ram š=122 cm v sestavu : nastopna plošča, čelo stopnic: OSB plošča 22 mm spodaj mineralna volna 50 mm mavčno vlaknena plošča 15 mm mavčno vlaknena plošča 10 mm			
	stopniščna rama 12 stopnic 14/31 cm	kos	2,0	0,00
	stopniščna rama 10 stopnic 17,5 x 28 cm	kos	2,0	0,00
6,53	Dobava in montaža lahko montažne notranje poševne vmesne stene (ograje) med stopniščnimi ramami v sestavi:	m^2	15,0	0,00
	mavčno vlaknena plošča 10 mm OSB 3 plošča15 mm lesena nosilna konstrukcija 100			

mineralna volna 50 mm
OSB 3 plošča15 mm
mavčno vlaknena plošča 10 mm

6,54	Dobava in montaža lesene konstrukcije eno ramnih stopnic s podestom, z vsem pritrdilnim materialom, ki jo sestavljajo: stopniščna rama š= 130 cm, stopnice 5 x 14/31 podest 130 x 140 cm, višina konstrukcije 70 cm nastopne plošče, čela in podest obloženi z OSB d=22 mm čelo podesta s stopniščno ramo obloženo z OSB 15 mm	kos	1,0	0,00
	SKUPAJ MONTAŽNE STOPNICE:			**0,00**

6,6 SANITARNE STENE

6,61	Dobava in montaža lahko montažne sanitarne stene višine 125cm, za vgradnjo wc kotlička,v sestavi: lesena nosilna konstrukcija 60/160 mavčno vlaknena plošča 10 mm GKB gips plošča d=12,5	m^1	10,9	0,00
6,62	Dobava in montaža lahko montažne sanitarne stene višine 125cm, za vgradnjo wc kotlička,v sestavi: kovinska nosilna konstrukcija mavčno vlaknena plošča 15 mm	m^1	3,6	0,00
6,63	Dobava in montaža lahko montažne sanitarne stene višine 125cm, za vgradnjo umivalnikov, v sestavi: mavčno vlaknena plošča 15 mm lesena nosilna konstrukcija 60/100 mavčno vlaknena plošča 15 mm	m^1	2,4	0,00
	SKUPAJ SANITARNE STENE:			**0,00**

6,7 RAZNA MONTAŽNA DELA

6,71	Dobava materiala in zapiranje boka strešnih predalčnih nosilcev v sestavu: (prostor N1.3 v osi B) ZUNAJ parna ovira mineralna vona 300 mm parna zapora letve 32x 70 mm OSB 3 plošča 15 mm mavčno vlaknena plošča 10 mm	m^2	9,3	0,00
6,72	Dobava materiala in zapiranje stropa med lesenimi predalčnimi nosilci v sestavu " B1": ZUNAJ paro propustna folija mineralna volna 300 mm parna zapora letve 32x 70 mm mavčno vlaknena plošča 10 mm	m^2	266,1	0,00

	mavčno kartonska plošča 12,5 mm			
6,73	Dobava in montaža kasetnega spuščenega stropa, s ploščami 625x625 mm, absorbcija zvoka klas A (naprimer board ARMSTRONG PERLA OP 0.95) komplet s podkonstrukcijo			
	višina obešanja cca 40 cm	m^2	226,6	0,00
	višina obešanja cca 100 cm	m^2	33,9	0,00
6,74	Dobava in montaža lahko montažne obloge L oblike za zapiranje prezračevalnih kanalov, v sestavi			
	kovinska podkonstrukcija mavčno vlaknena plošča 15 mm			
	dimenzija 70 x 35 cm	m^1	8,0	0,00
	dimenzija 100 x 35 cm	m^1	8,0	0,00
6,75	Dobava materiala montaža mavčnih impregniranih plošč d= 15 mm na napušče (npr KNAUF VIDIVAL) , privito na OSB ploščo, s prenosi materiala in vsemi pomožnimi deli	m^2	15,0	0,00
	SKUPAJ RAZNA MONTAŽNA DELA:			**0,00**

6,8 MONTAŽNA DELA ADAPTACIJE

6,81	Dobava in montaža lahko montažne sanitarne stene višine 220cm v sestavi:	m^2	39,1	0,00
	GKB gips plošča d=12,5 mavčno vlaknena plošča 15 mm kovinska nosilna konstrukcija 60/100 mineralna volna 5 cm mavčno vlaknena plošča 15 mm GKB gips plošča d=12,5			
6,82	Dobava in montaža lahko montažne sanitarne stene	m^2	3,8	0,00
	višine 220cm v sestavi: GKB gips plošča d=12,5 mavčno vlaknena plošča 15 mm kovinska nosilna konstrukcija 60/100 mavčno vlaknena plošča 15 mm GKB gips plošča d=12,5			
6,83	Dobava in montaža oblog z GKB gips ploščami d=12,5 na obstoječe montažne stene in strop	m^2	54,3	0,00
6,84	Dobava materiala in izvedba odprtin v obstoječih montažnih zidovih,vključno z izvedbo potrebnih preklad, namestitvijo kamene volne, zapiranjem z gips oblogo, z vsemi pomožnimi deli in prenosi			
	odprtina za vrata (120 x 220 cm)	kos	2	0,00
	odprtina za okno (80 x 135 cm)	kos	1	0,00
6,85	Dobava materiala in zapiranje odprtin v obstoječih montažnih zidovih,vključno namestitvijo kamene volne, zapiranjem z gips oblogo, z vsemi pomožnimi deli in prenosi			

	odprtina 110/135/12cm	kos	1	0,00
	odprtina 80/80/12cm	kos	1	0,00
	odprtina 110/220/12cm	kos	1	0,00
	odprtina 90/200/10cm	kos	1	0,00
6,86	Dobava materiala in izvedba svetlobnega jaška v stropu za vgradnjo strešnega okna domenzije 94 x140 cm, stene v sestavu: paro propustna folija mineralna volna 300 mm parna zapora letve 22x 70 mm GKB gips plošča d=12,5	kos	1	0,00
6,87	Dobava in vgraditev montaža kotnih inox stenskih profilov L30/30, višine 125 cm (kuhinja)	kos	2,0	0,00
6,88	Dobava in montaža strešnih oken, lesena sredica,poliuretan, s trojno termopan zasteklitvijo, elektro odpiranje z zunanjim mrežastim senčilom, zvočna izolativnost Rw 36 dB , skupna toplotna prehodnost okna min. Uw 0,83 (npr. VELUX GGU) , dimenzija okna 94 x 140 cm.	kos	1	0,00
6,89	Dobava in montaža notranjih vrat , obloga z ultrapasom trojno nasadilo, inox kljuka,cilindrična ključavnica, sistemski ključ suhomontažni kovinski prašno barvan podboj, odbojniki za vrata zvočna izolativnost 30 dB V1 91 x 210 (spodaj zgoraj zastekljeno krilo)	kos	3,0	0,00
6,891	Dobava in montaža oken, lesen profil s trojno termopan zast. zvočna izolativnost Rw 35 dB,skupna toplotna prehodnost okna min. Uw=0,9 z okovjem in inox mat pololivo, oblika in odpiranje po shemi. Dimenzija okna 78x 135 cm Vključno z zunanjo Al polico Š=17 cm	kos	1	0,00
6,892	Montaža obstoječih vhodnih vrat, deponiranih v skladišču Montaža po RAL. Dim. 110 X 220 cm (ponovna vgraditev)	kos	1,00	0,00
6,893	Dobava in montaža lahko montažne obloge L oblike 0,7 x 0,4 za zapiranje prezračevalnih kanalov, v sestavi kovinska podkonstrukcija mavčno vlaknena plošča 15 mm	m^1	18,0	0,00
6,894	Dobava in montaža kasetnega spuščenega stropa, s ploščami 625x625 mm, (naprimer board ARMSTRONG BIOGUARD PLAIN) komplet s podkonstrukcijo - višina obešanja cca 30 cm	m^2	11,1	0,00
	SKUPAJ MONTAŽNA DELA ADAPTACIJE:			**0,00**

6,9 DVIŽNA PLOŠČAD

Splošno:V ceno dvižne ploščadi vključiti izdelavo delavniške dokumentacije dvižne ploščadi, vključno z izdelavo dokumentacje za kovinsko nosilno konstrukcijo v jašku, in vseh elementov ploščadi do funkcije

	Dobava in vgradnja hidravlične dvižne ploščadi (npr. OTIS):	kos	1,0	0,00

Višina dviga: dve etaži 7,1 m
Število postaj: 3
Jašek: kovinska nosilna konstrukcija dvižne ploščadi
Kabina: 1100/1400/2025 mm
Hitrost: 0,15 m/s
Nosilnost: 385 kg
Krmiljenje in pogon:
mikroprocesorsko, klicno, indirektni hidravlični pogon, vožnja v postajo z zmanjšano hitrostjo (ustavljanje brez sunka) avtomatsko reševanje v primeru izpada omrežne napetosti, krmilna omara s hidravličnim pogonom je nameščena ob zgornji postaji ob jašku.
Električni podatki: napetost 230 V,50 Hz,2,2 kW
Vrata: enokrila 900/200 delna zasteklitev,plastificirana pločevina zaščita vhoda kabine z infrardečo svetlobno zaveso.
Oprema kabine:
raven strop iz bele plastificirane pločevine, fluo razsvetljava v stropu (avtomatski vklop in izklop razsvetljave), vse stene iz plastificirane pločevine, na eni stranski steni je okrogel ročaj iz anodiziranega aluminija, talna obloga guma, na stranski steni je nameščeno inox kabinsko tipkalo (LCD kazalnik položaja kabine, okrogle tipke z ovalnimi pokrovčki in Braillovo pisavo,alarm, prostoročna telefonska povezava med kabino in klicnim centrom)
Zunanja tipkala in pokazatelji:
v vsaki postaji nadometna pozivna tipka s stikalom na ključ, brez dodatne signalizacije

SKUPAJ DVIŽNA PLOŠČAD:			**0,00**

7,00 ZAKLJUČNA DELA

7,1	Dobava in montaža delovnih odrov in varovalnih ograj za izvedbo vseh del pri izvedbi objekta	kompl	1,0	0,00
7,2	Izdelava končnega geodetskega posnetka objekta in komunalnih vodov	kos	1,0	0,00
7,3	Izvedba projektantskega nadzora v času gradnje	kompl	1,0	0,00
7,4	Izdelava projekta izvedenih del PID	kos	1,0	0,00
7,5	Izvedba zaključnega čiščenja objekta pred primopredajo	kos	1,0	0,00
7,6	Izdelava požarnega reda in panelov požarnih načrtov ter piktogramov	kos	1,0	0,00
7,7	Izvedba postopka za pridobitev uporabnega dovoljenja, vključno s pripravo dokumentacije, izvedbo vseh potrebnih končnih meritev in pridobitvijo izkazov	kos	1,0	0,00
	SKUPAJ ZAKLJUČNA DELA:			**0,00**

VRTEC RUŠE PRIZIDAVA,REKONSTRUKCIJA

REKAPITULACIJA GOD :

1,00 PRIPRAVJALNA	**0,00**
2,00 RUŠITVENA DELA	**0,00**
3,00 GRADBENA DELA	
3,10 ZEMELJSKA DELA	**0,00**
3,20 BETONSKA DELA	**0,00**
3,30 TESARSKA DELA	**0,00**
3,40 ZIDARSKA DELA	**0,00**
4,00 OBRTNIŠKA DELA	
4,10 KROVSKA DELA	**0,00**
4,20 KLEPARSKA DELA	**0,00**
4,30 KLJUČAVNIČARSKA DELA	**0,00**
4,40 STAVBNO POHIŠTVO	**0,00**
4,50 KAMNOSEŠKA DELA	**0,00**
4,60 KERAMIČARSKA DELA	**0,00**
4,70 PODARSKA DELA	**0,00**
4,80 SLIKOPESKARSKA DELA	**0,00**
4,90 FASADERSKA DELA	**0,00**
5,00 RAZNA DELA	**0,00**
6,00 MONTAŽNI ELEMENTI	
6,1 FASADNE STENE	**0,00**
6,2 NOTRANJE STENE	**0,00**
6,3 STROPNE PLOŠČE	**0,00**
6,4 STREHA	**0,00**
6,5 MONTAŽNE STOPNICE	**0,00**
6,6 SANITARNE STENE	**0,00**
6,7 RAZNA MONTAŽNA DELA	**0,00**
6,8 MONTAŽNA DELA ADAPTACIJE	**0,00**
6,9 DVIŽNA PLOŠČAD	**0,00**
7,00 ZAKLJUČNA DELA	**0,00**
SKUPAJ	**0,00**

Pro HBH 2000 d.o.o.
Gosposvetska 14,2000 Maribor
tel. 031/330194,mail:info@prohbh.si

OBJEKT: Prizidek, rekonstrukcija VRTEC RUŠE

Št. Projekta 01/04-2021 PZI

april 2026

POPIS DEL - PAVILJON
gradbeno obrtniška dela

1,00 GRADBENA DELA

1,10 ZEMELJSKA DELA

1,11	Strojni površinski odkop meljno peščenega sloja, direktnim nakladanjem zemlje na prevozno sredstvo z odvozom materiala na deponijo na gradbišču	m^3	16,8		0,00
1,12	Priprava planuma pod tamponom z nagibom 4%	m^2	28,0		0,00
1,13	Dobava in položitev geotekstil folije 300g nateza trdnost 15-20 kN/m1	m^2	28,0		0,00
1,14	Naprava nasipa iz prodno peščenega materiala ali drobnega kamnitega lomljenca v povprečni debelini 60 cm, z utrjevanjem nasipa v slojih po 30 cm do potrebne togosti tal Evd = 35-40 MPa, z nabavo materiala, dovozom in razstiranjem Vključen stalen geomehanski nadzor, z izvedbo meritev	m^3	14,4		0,00
1,15	Ročni izkop jarkov za položitev kanalizacije v utrjenem tamponu plošče, povprečne globine 40 cm, ter ponovni zasip po položitvi kanalizacije, vključno z izvedbo peščene posteljice za položitev kanalizacije	m^1	2,0		0,00
	SKUPAJ ZEMELJSKA DELA:				**0,00**

1,20 BETONSKA DELA

1,21	Dobava materiala, vgrajevanje podložnega betona C 12/15 v debelini 8 cm na utrjen tampon in prenosi na objektu	m^2	22,3		0,00
1,22	Dobava materiala in vgraditev betona C 25/30 v armirano betonsko temeljno ploščo, s pomožnimi deli in prenosi na objektu	m^3	3,7		0,00
1,23	Dobava materiala in vgraditev betona C 25/30 v armirane parapetne zidove nad temeljno ploščo, s pomožnimi deli in prenosi na objektu	m^3	0,7	0,00	0,00
1,24	Dobava materiala, vgradnja betonskega železa, z rezanjem, krivljenjem, polaganjem, vezanjem, prenosi do mesta vgraditve in pomožnimi deli	kg	420,0		0,00
	SKUPAJ BETONSKA DELA:				**0,00**

1,30 TESARSKA DELA

1,31	Dobava materiala in opaženje roba talne plošče s prenosom materiala do mesta vgraditve, z razopaženjem čiščenjem lesa in vsemi pomožnimi deli po opisu splošnih določil za tesarska dela (plošča d=20 cm)	m¹	18,0	0,00
1,32	Dobava materiala in dvostransko opaženje parapetnih zidov nad ploščo, s prenosom materiala do mesta vgraditve, z razopaženjem čiščenjem lesa in vsemi pomožnimi deli po opisu splošnih določil za tesarska dela	m²	10,2	0,00
	SKUPAJ TESARSKA DELA:			**0,00**

1,40 ZIDARSKA DELA

1,41	Naprava horizontalne izolacije na betonsko ploščo z enim slojem plastomernega bitumenskega traku (naprimer IZOTEKT T4), z izvedbo pomožnih del, prenosi na objektu poljubne zazidalne površine. Ploščo se pred polaganjem premaže s hladnim bitumenskim premazom	m^2	17,7	0,00
1,42	Dobava materiala, izdelava plavajočega poda skupne debeline 16 cm kot podloga za granito grez mikro armirani estrih 5 cm PE folija EPS CS 150 d=10 cm (napr. Fragmat EPS 150)	m^2	13,8	0,00
1,43	Dobava materiala, izdelava naklonskega betona debeline 5-6 cm kot podloga za grez (vhodni nadstrešek)	m^2	19,5	0,00
1,44	Dobava materiala, lepljenje extrudiranega polistirena d=2 cm na podstavek fasade, s prenosi na objektu poljubne zazidalne površine.	m^2	21,6	0,00
	SKUPAJ ZIDARSKA DELA:			**0,00**

2. OBRTNIŠKA DELA

2,10 KROVSKA DELA

2,11	Dobava materiala in izdelava plasti ravnih nepohodnih streh komplet z vsemi potrebnimi deli in materiali. Izvedba skladno z navodili proizvajalcev vgrajenih materialov(sloji nad OSB "A1") bitumenska hidroizolacija s posipom (napr. FRAGMAT REFLEX IZOELAST FP4) samolepilna folija(npr. BITALBIT Al -V3), lepljena na OSB ploščo bitumenski premaz	m^2	18,60	0,00
2,12	Dobava in montaža odduhov kanalizacije fi 75 skozi streho-tipski strešni element komplet s pritrjevanjem, z vsemi preddeli, pomožnimi deli in prenosi.	kos	1,0	0,00
	SKUPAJ KROVSKA DELA:			**0,00**

2,20 KLEPARSKA DELA

V ceno postavk zajeti vsa potrebna dela, ves osnovni, pritrdilni in tesnilni material, vse sestavne in pomožne dele za izvedbo postavke, prenose, vse za gotove vgrajene elemente.

2,21	Dobava in montaža visečih polkrožnih žlebov iz Zn barvne pločevine fi 100, vključno s kljukami, z vsemi preddeli in pomožnimi deli	m^1	6,3	0,00
2,22	Dobava in montaža vertikalnih odtočnih cevi fi 100 iz Zn barvne pločevine, z izpustom na teren (L= 3 m), z vsemi preddeli in pomožnimi deli	kos	1,00	0,00
2,23	Dobava in montaža kotlička za odtok fi 100 iz Zn barvne pločevine, z vsemi preddeli, pomožnimi deli	kos	1,0	0,00
2,24	Dobava in montaža slemenske obrobe poševne enokapnice iz Zn barvne pločevine deb.0,6 mm, R.Š. 25 cm, z izvedbo prezračevanja vključno s pritrdilnim materialom, z vsemi preddeli in pomožnimi deli	m^1	6,3	0,00
2,25	Dobava in montaža kapne obrobe poševne enokapnice iz Zn barvne pločevine deb.0,6 mm, R.Š. 25 cm, z izvedbo prezračevanja vključno s pritrdilnim materialom, z vsemi preddeli in pomožnimi deli	m^1	6,3	0,00
2,26	Dobava in montaža čelne obrobe iz Zn barvne pločevine deb.0,6 mm, R.Š. 15 cm, vključno s pritrdilnim materialom, z vsemi preddeli in pomožnimi deli	m^1	6,2	0,00
	SKUPAJ KLEPARSKA DELA:			**0,00**

2,30 STAVBNO POHIŠTVO

OKNA, ZUNANJA VRATA

Zrako tesna montaža po RAL - mehansko pritjevanje z vijaki in montažno peno, zunanje in notranje tesnenje s stisljivim tesnilnim trakom, stik med špaleto in okvirjem zalepljen s folijo (zunaj paro difuzijsko odprta, znotraj paro difuzijsko zaprta)

2,31	Dobava in montaža oken dim. 100 x 60 cm, lesen profil s trojno termopanzasteklitvijo VSG/VSG (44.2-4-44.2), skupna toplotna prehodnost okna min. Uw=0,9 z okovjem in inox mat pololivo, oblika in odpiranje po shemi	kos	1	0,00
2,32	Dobava in montaža zunanjih kovinskih vrat , prašno barvano, skupna toplotna prehodnost min. Uw 1,1 Trojno nasadilo vrat, cilindrična ključavnica, inox mat kljuka, minimalni prag, odpiranje navznoter zgoraj zastekljeno, skladno s shemo V11 94 x 210 (svetla odprtina)	kos	1	0,00
2,33	Dobava in montaža zunanjih kovinskih vrat , krilo zstekljeno	kos	1	0,00

prašno barvano, skupna toplotna prehodnost min. Uw 1,1
Trojno nasadilo vrat, cilindrična ključavnica,
inox mat kljuka, minimalni prag, odpiranje navzven
spodaj zgoraj zastekljeno, skladno s shemo
V12 94 x 210 (svetla odprtina)

SKUPAJ STAVBNO POHIŠTVO: 0,00

2,40 KERAMIČARSKA DELA

Splošno: Zajeti vsa dela in preddela vključno z izravnavo tal, fugiranjem in silikoniziranjem zadnje vogalne fuge s silikonsko fugirno maso v barvi fugirne mase in z vsem potrebnim materialom.

2,41	Dobava materiala, premaz talne površine s tesnilno maso (napr. KEMA HIDROSTOP 94) , z vsemi preddeli, prenosi in manipulativnimi stroški	m^2	13,6	0,00
2,42	Dobava materiala, izvedba tesnjenja na stiku stena-pod, s hidrotes trakom, z vsemi preddeli, prenosi in manipulativnimi stroški	m^1	24,4	0,00
2,43	Dobava materiala, polaganje granitogreza A kvalitete drsnost R11, z lepljenjem na ravno podlago s kvalitetnimi univerzalnimi lepili, vsemi preddeli, pripravo lepila, prenosi potrebnega materiala do mesta vgraditve in manipulativnimi stroški (zunanje površine)	m^2	1,9	0,00
2,44	Dobava materiala, polaganje granitogreza A kvalitete drsnost R10, z lepljenjem na ravno podlago s kvalitetnimi univerzalnimi lepili, vsemi preddeli, pripravo lepila, prenosi potrebnega materiala do mesta vgraditve in manipulativnimi stroški, s predhodnim premazom podlage s hidrotesom elastik (notranje površine)	m^2	17,6	0,00
2,45	Dobava materiala, polaganje nizko stenske grez obrobe viš. 8 cm, z vsemi preddeli, prenosi in manipulativnimi stroški			
	zunanje površine	m^1	2,0	0,00
	notrnje površine	m^1	11,4	0,00
2,46	Dobava materiala, polaganje stenske keramike A kvalitete, z lepljenjem na ravno, gladko podlago s kvalitetnimi univerzalnimi lepili, z vsemi preddeli, manipul. stroški, pripravo lepila in prenosi, vključno z izvedbo horizontalnih PVC kotnih profilov (l= 2,9 m)	m^2	17,6	0,00
2,47	Dobava materiala in vgradnja Al eluksiranih zaključnih talnih profilov za keramiko			
	L 12/25	m^1	1,4	0,00
	L 25/25	m^1	2,0	0,00

SKUPAJ KERAMIČARSKA DELA: 0,00

2,50 SLIKOPESKARSKA DELA

2,51	Polnjenje stikov in bandažiranje površin iz mavčno vlaknenih plošč, z vsemi preddeli in manipulativnimi stroški	m^2	73,6	0,00
2,52	Gletovanje in glajenje površin iz mavčno vlaknenih plošč, s predhodnim premazom površin z akril emulzijo, z vsemi preddeli in manipulativnimi stroški	m^2	56,0	0,00
2,53	Dobava materiala, oplesk z disperzijskim opleskom, s predhodnim premazom površin z akril emulzijo, z vsemi pomožnimi deli in prenosi	m^2	56,0	0,00
2,54	Dobava materiala, oplesk stropa s fasadno barvo, s predhodnim premazom površin z akril emulzijo, z vsemi pomožnimi deli in prenosi	m^2	1,9	0,00
2,55	Dobava materiala, izvedba marmoriranega ometa (npr. JUBIZOL kulirplast 1.8 premium) na podstavek objekta s predhodno izvedbo osnovnega armiranega ometa na XPS	m^2	12,6	0,00
	SKUPAJ SLIKOPESKARSKA DELA:			**0,00**

3,00 RAZNA DELA

3,1	Dobava in montaža Al zunanjih okenskih polic vključno s pritrdilnim materialom, izvedbo tesnenja š= 70 mm, L=100 cm	kos	1	0,00
3,2	Dobava in montaža pregradnih sten sanitarij, komplet s pritrdilnim inox materialom – naprimer " Funder max " plošče d=13 mm, komplet z okovjem, skladno s shemami			
	Stena z vrati 0,96 x 2,20 - vrata 70/185, zapah znotrah	kos	1,0	0,00
	Stena z vrati 96,00 x 1,20 - vrata 60/105	kos	1,0	0,00
	Stena 2,05 x 1,35	kos	1,0	0,00
	Pregrada pri pisoarju	kos	1,0	0,00
3,3	Dobava in montaža varoval za prste na vratnih krilih			
	zunanja vrata			
	L= 200 cm	kos	2	0,00
	notranja vrata max sanitarnih sten			
	L= 100 cm	kos	1	0,00
	L= 180 cm	kos	1	0,00
	SKUPAJ RAZNA DELA:			**0,00**

4,00 MONTAŽNI ELEMENTI

SPLOŠNO:
Uporabljeni sklopi montažnih elementov, morajo biti proizvedeni industrijsko, skladno z veljavno zakonodajo, označeni s CE znakom, pridobljenim na podlagi evropskega tehničnega soglasja, kar pomeni, da dobavljeni sklopi izpolnjujejo bistvene zahteve glede požarne varnosti, zvočne in toplotne izolativnosti, zrakotesnosti in vodoodpornosti, kot tudi zahteve glede sproščanja okolju nevarnih snovi.
V ponudbeno ceno zajeta izdelava delavniške dokumentacije montažnega objekta !

Montažna dela obsegajo tudi naslednje:
- lesene preklade, nosilce ter stebre po statiki
  vključno z vsem pritrdilnim materialom
- podlivanje sten z ekspanzijskim betonom

4,1 FASADNE STENE

4,11	Dobava in montaža lahko montažne fasadne stene	m^2	51,3	0,00
	zunaj horizontalni macesnov opaž d=20 mm vertikalne letve 60/44 difuzijsko odprta folija OSB 3 plošča15 mm lesena nosilna konstrukcija 60/160 na 60 cm kamena volna 140 mm parna zapora 0,2 mm MVP 15 mm			

4,2 NOTRANJE STENE

4,21	MVP 15 mm lesena nosilna konstrukcija 60/100 na 60 cm kamena volna 100 mm MVP 15 mm	m^2	3,2	0,00

4,3 STREŠNE PLOŠČE

4,31	Dobava in montaža stropne plošče vkjučno z vsem pritrdilnim materialom, v sestavi : OSB 3 plošča 22 mm konstruktivni leseni nosilci višine 24/6 na 60 cm kamena volna (p=30 kg/m3) 200 mm parna ovira stropne letve 32/70 mavčno kartonska plošča 12,5 mm	m^2	18,6	0,00
4,32	Dobava in montaža stropne plošče vkjučno z vsem pritrdilnim materialom, v sestavi : OSB 3 plošča 18 mm konstruktivni leseni nosilci višine 24/6 na 60 cm kamena volna (p=30 kg/m3) 200 mm stropne letve 32/70 mavčno vlaknena impregnirana plošča 15 mm (npr. VIDIVAL)	m^2	2,1	0,00

4,4 SANITARNE STENE

4,41	Dobava in montaža lahko montažne sanitarne stene višine 125cm, za vgradnjo wc kotlička,v sestavi: kovinska nosilna konstrukcija MVP 15 mm	m^1	2,4	0,00
	SKUPAJ MONTAŽNI ELEMENTI:			**0,00**

VRTEC RUŠE - ZUNANJI PAVILJON

REKAPITULACIJA GOD :

1,00 GRADBENA DELA	
1,10 ZEMELJSKA DELA	**0,00**
1,20 BETONSKA DELA	**0,00**
1,30 TESARSKA DELA	**0,00**
1,40 ZIDARSKA DELA	**0,00**
2,00 OBRTNIŠKA DELA	
2,10 KROVSKA DELA	**0,00**
2,20 KLEPARSKA DELA	**0,00**
2,30 STAVBNO POHIŠTVO	**0,00**
2,40 KERAMIČARSKA DELA	**0,00**
2,50 SLIKOPESKARSKA DELA	**0,00**
3,00 RAZNA DELA	**0,00**
4,00 MONTAŽNI ELEMENTI	**0,00**
SKUPAJ	**0,00**

Pro HBH 2000 d.o.o.
Gosposvetska 14,2000 Maribor
tel. 031/330194, mail:info@prohbh.si

OBJEKT: Prizidek, rekonstrukcija VRTEC RUŠE

Št. Projekta 01/04-2021 PZI

april 2022

POPIS DEL -
OPREMA KUHINJE

1,00 FINE PRIPRAVE IN PORCIONIRANJE

1,1	Zamrzovalna omara dimenzija 597x680x1900 volumen 382/348 L	kos	1,0	0,00
1,2	INOX delovni pult z enojnim koritom, z drsnimi vrati in predali vključno z enoročno mešalno baterijo	kos	1,0	0,00
1,3	INOX viseča omarica, z drsnimi vrati dimenzija 1000x350x660	kos	4,0	0,00
1,4	Električni inox štedilnik s steklo keramičnim kuhališčem in konvekcijsko pečico, energijski razred A+ dimenzija 600x600x850	kos	1,0	0,00
1,5	INOX delovni pult s polico odprt dimenzija 1000x600x850	kos	1,0	0,00
1,6	INOX delovni pult s polico odprt dimenzija 400x600x850	kos	1,0	0,00
1,7	INOX delovni pult s predali dimenzija 800x600x850	kos	1,0	0,00
1,8	INOX viseča omarica, z drsnimi vrati dimenzija 1200x350x660	kos	1,0	0,00
1,9	INOX delovni pult z drsnimi vrati in predali dimenzija 1400x350x660	kos	1,0	0,00
1,91	INOX viseča omarica, z drsnimi vrati dimenzija 1400x350x660	kos	1,0	0,00
1,92	INOX umivalnik z mešalno baterijo z aktiviranjem s kolenom dimenzija 400x400x250	kos	1,0	0,00
	SKUPAJ FINE PRIPRAVE IN PORCIONIRANJE:			**0,00**

2,00 POMIVANJE BELE POSODE

2,1	INOX delovni pult brez spodnje police za deserviranje dimenzija 1600x700x900	kos	1,0	0,00
2,2	INOX voziček za odpadke na kolesih	kos	1,0	0,00

	dimenzija fi 380x605			
2,3	INOX konzolna polica z zadnjo stensko zaščito dimenzija 700x300x180	kos	1,0	0,00
2,4	INOX delovni pult z dvojnim koritom, vključno z enoročno mešalno baterijo in tušem dimenzija 1400x700x900	kos	1,0	0,00
2,5	Podpultni pomivalni stroj za kozarce in belo posodo kapacitete za kozarce in belo posodo 40/32/48/77 košar/uro dimenzija 600x637x820 mm	kos	1,0	0,00
2,6	Avtomatski mehčalec za vodo baterijo in tušem	kos	1,0	0,00
	SKUPAJ POMIVANJE BELE POSODE:			**0,00**

3,00 POMIVANJE TERMOSOV

3,1	INOX delovni pult z enojnim koritom 400x800 mm, vključno z enoročno mešalno baterijo in tušem dimenzija 1200x700x900	kos	1,0	0,00
3,2	INOX odprta viseča omarica dimenzija 1200x350x660	kos	1,0	0,00
	SKUPAJ POMIVANJE TERMOSOV:			**0,00**

4,00 HRAMBA VOZIČKOV

4,1	INOX vozički za razvoz hrane na kolesih dimenzija 880x480x840	kos	5,0	0,00
	SKUPAJ HRAMBA VOZIČKOV:			**0,00**

5,0 DOSTAVA IN MONTAŽA

5,1	Dostava kuhinjske opreme	kos	1,0	0,00
5,2	Montaža kuhinjske opreme in izmere	kos	1,0	0,00
	SKUPAJ DOSTAVA IN MONTAŽA:			**0,00**

VRTEC RUŠE - KUHINJSKA OPREMA

REKAPITULACIJA :

1,0 FINE PRIPRAVE IN PORCIONIRANJE	**0,00**
2,0 POMIVANJE BELE POSODE	**0,00**
3,0 POMIVANJE TERMOSOV	**0,00**
4,0 HRAMBA VOZIČKOV	**0,00**
5,0 DOSTAVA IN MONTAŽA	**0,00**
SKUPAJ	**0,00**

1.5 RISBE

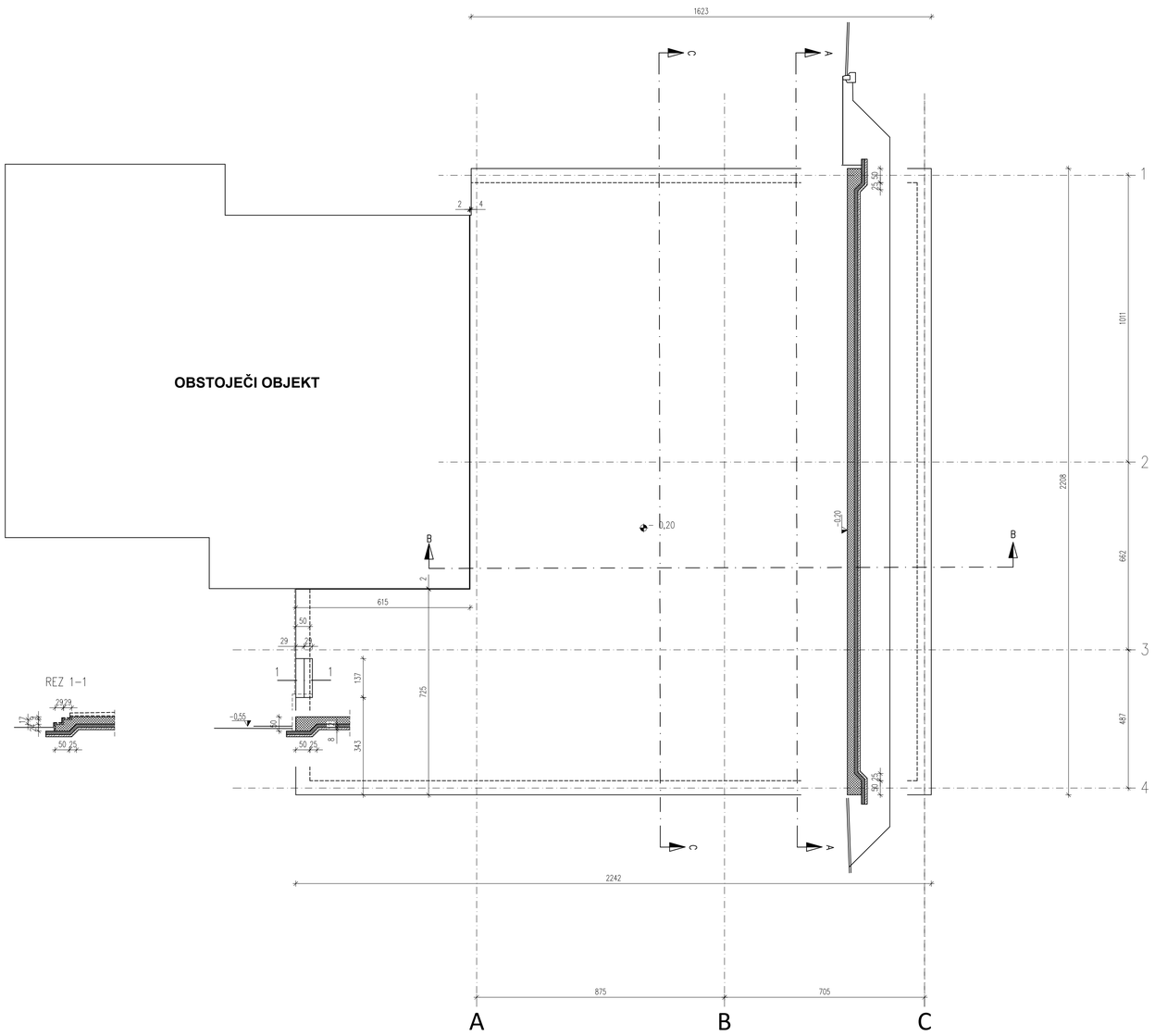

OPOMBA: Dovod vodov strojnih instalacij in razvod kanalizacije pod ploščo glej v načrtu strojnih instalacij

AB

BETON

STIRODUR (XPS)

±0.00 =300.90

Naročnik:	Občina Ruše Trg vstaje 11 2342 Ruše	Naziv objekta: Prizidava in delna rekonstrukcija vrtca Ruše Lokacija: k.o 665 Ruše, p.š. 750,751	
Projektant:	Pro HBH 2000 d.o.o. projektiranje, inženiring, oblikovanje Gosposvetska c. 14 2000 Maribor SLOVENIJA tel.: 00386/22502256	Vrsta načrta: ARHITEKTURA	
	Ime in priimek	Ident. št.	
Odg. vodja proj.	B. HOJNIK, u.d.i.a.	A-0949	Risba: Tloris temeljne plošče
Odg. projektant	B. HOJNIK, u.d.i.a.	A-0949	Vrsta Projekta: PZI; Številka projekta: 01/04-2021_PZI
Sodelavec			Št. risbe: 1
Datum izdelave: APR 2026	Merilo: 1 : 100	Št. načrta: 01/04-2021_PZI-A	

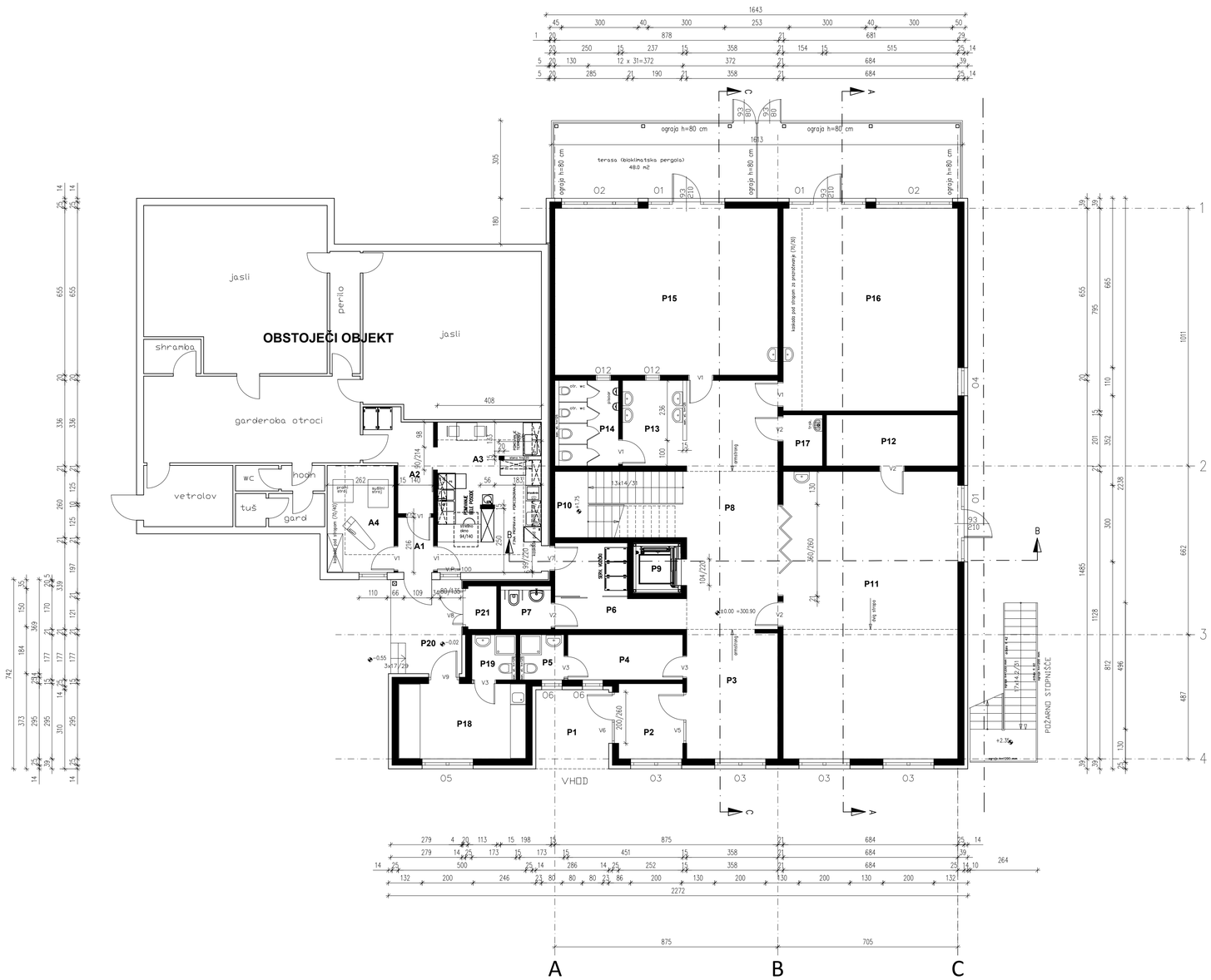

PRITLIČJE PRIZIDAVA_legenda prostorov:

POZ.	NAZIV PROSTOROV	Kvadratura (m^2)	Obseg m1	OBDELAVA PODA	OBDELAVA STEN	OBDELAVA STROPA
P1	VHODNI NADSTREŠEK	8,9	9	grez	fasadne pl.	fasada
P2	VETROLOV	7,4	10,9	grez	latex h 125,opl	oplesk
P3	GARDEROBA OTROCI	22,5	14,9	guma	latex h 125,opl	armstr.,oplesk
P4	GARDEROBA VZG	8,0	12,6	guma	oplesk	armstrong
P5	SANITARJE TUŠ VZG	3,1	7	grez	ker. h 220,opl.	armstrong
P6	SERVIRNI VOZIČEK,HODNIK	12,5	15,9	guma	latex h 125,opl	armstrong
P7	WC GOST.E,INVALIDI	3,4	7,4	grez	ker. h 220,opl.	armstrong
P8	HODNIK,DODATNIPROSTOR	30,6	17,1	guma	latex h 125,opl	armstr.,oplesk
P9	DVIŽNA PLOŠČAD	1,5	7,7		oplesk	oplesk
P10	STOPNIŠČE	13,4	12,9	grez	latex	oplesk
P11	ŠPORTNA IGRALNICA	77,2	36,2	guma	meh obl 160,opl.	zvočne plošče
P12	REKVIZITI	10,4	14,3	guma	oplesk	armstrong
P13	UMIVALNICA OTROCI	8,5	10,8	guma	ker. h 125,opl.	armstrong
P14	SANITARJE OTROCI	8,4	11,7	grez	ker. h 125,opl.	armstrong
P15	IGRALNICA 1	57,3	30,6	guma	latex h 125,opl	oplesk
P16	IGRALNICA 2	54,4	29,6	guma	latex h 125,opl	oplesk
P17	ČISTILA	3,1	7,1	grez	ker. h 220,opl.	armstrong
P18	DELAVNICA HIŠNIK	14,8	15,9	grez	oplesk	oplesk
P19	SANITARJE TUŠ HIŠNIK	3,1	7	grez	ker. h 220,opl.	armstrong
P20	NADSTREŠEK	10,6	9,4	grez	fasada	fasada
P21	PREZRAČEVANJE	1,9	5,7	grez	oplesk	oplesk
SKUPAJ PRITLIČJE		361,0				

ADAPTACIJA_legenda prostorov:

POZ.	NAZIV PROSTOROV	Kvadratura (m^2)	Obseg m1	OBDELAVA PODA	OBDELAVA STEN	OBDELAVA STROPA
A1	VETROLOV	3,0	7,1	grez	oplesk	armstrong
A2	HODNIK	8,1	13,9	grez	oplesk	armstrong
A3	DELILNA KUHINJA	24,1	20	epoxi R11	ker. h 220,opl.	pralni oplesk
A4	PRALNICA	11,0	13,6	grez	ker. h 220,opl.	pralni oplesk
SKUPAJ ADAPTACIJA		46,2				

LEGENDA OKEN

POZ.	DIMENZIJA	VIŠINA PARAPETA cm	OPOMBA
O1	298 x 258(VRATA 93X210)	0	elektr. žaluz.
O2	298 x 258	0	elektr. žaluz.
O3	198 x 258	0	elektr. žaluz.
O4	98 X 298	0	elektr. žaluz.
O5	198 X 158	100	elektr. žaluz.
O10	78 X 58	200	elektr. žaluz.
O12	58 x 152	60	

LEGENDA VRAT

POZ.	DIMENZIJA cm	OPIS
V1	91 x 210	zastekljeno krilo
V2	91 x 210	polno krilo
V3	81 x 210	polno krilo
V5	93 x 210	notranja vratna stena 198 x 258 zastekljena
V6	93 x 210	zunanja vratna stena 198 x 258 zastekljena
V7	91 x 210	polno krilo; EI 30-C
V8	140 x 210	polni krili U=1,1 (dekrilno)
V9	103 x 210	polno krilo U=0,9; EI 30-C

MONTAŽNE STENE

±0.00 =300.90

Naročnik:	Občina Ruše Trg vstaje 11 2342 Ruše	Naziv objekta: Prizidava in delna rekonstrukcija vrtca Ruše Lokacija: k.o 665 Ruše, p.š. 750,751	
Projektant:	Pro HBH 2000 d.o.o. projektiranje, inženiring, svetovanje Gosposka ulica ul. 14 2000 MARIBOR SLOVENIJA tel.: 00386(2)2502256	Vrsta načrta: ARHITEKTURA	
	Ime in priimek	Ident. št.	Risba: Tloris pritličja
Odg. vodja proj.	B. HOJNIK, u.d.i.a.	A-0949	
Odg. projektant	B. HOJNIK, u.d.i.a.	A-0949	Vrsta Projekta: PZI; Številka projekta: 01/04-2021_PZI
Sodelavec			Št. risbe: 2
Datum izdelave: APR 2026	Merilo: 1 : 100	Št. načrta: 01/04-2021_PZI-A	

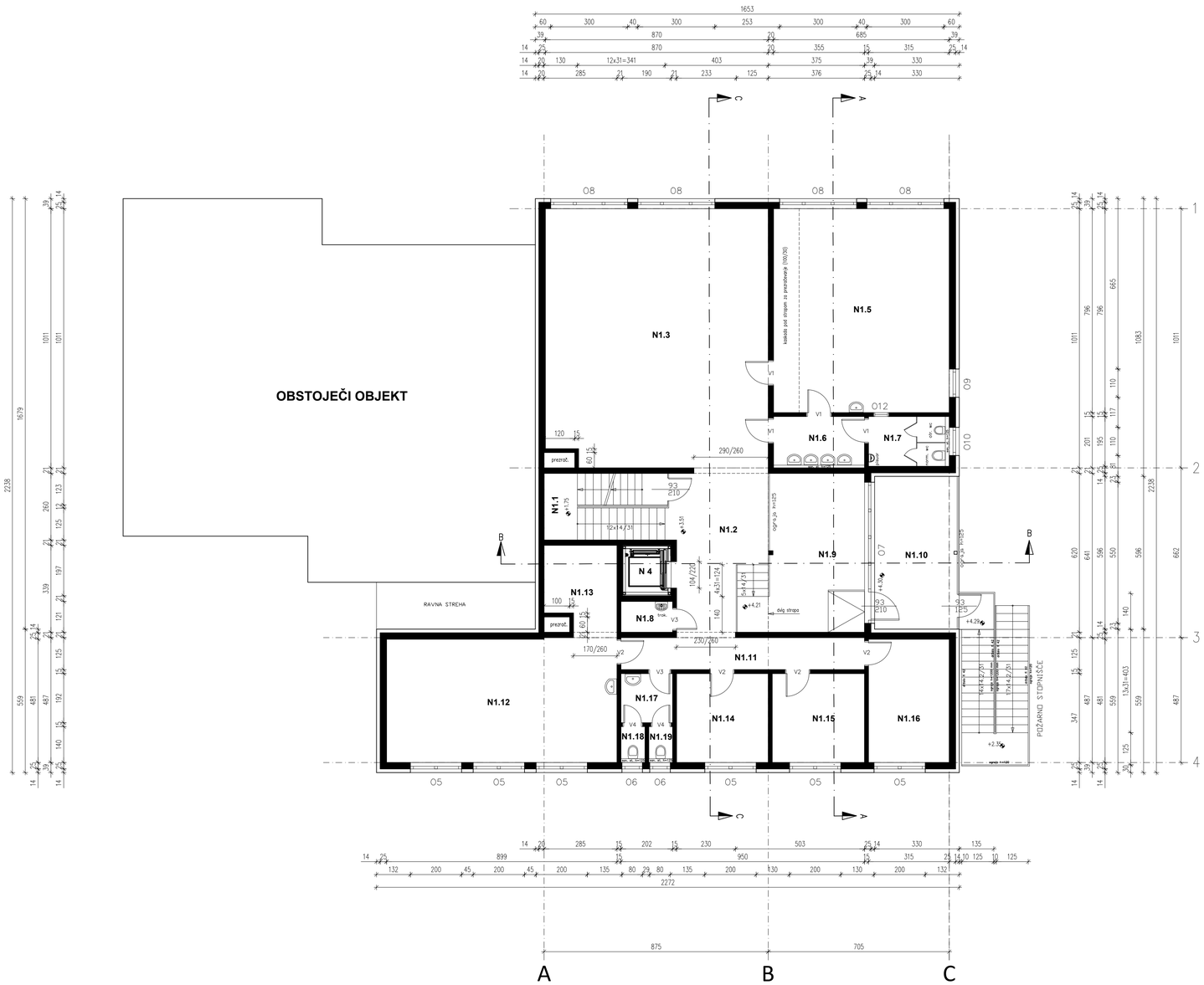

1. NADSTROPJE PRIZIDAVA_legenda prostorov:

POZ.	NAZIV PROSTOROV	Kvadratura f (m²)	Obseg m1	OBDELAVA PODA	OBDELAVA STEN	OBDELAVA STROPA
N1.1	STOPNIŠČE	13,5	12,9	grez	latex	oplesk
N1.2	HODNIK,DODATNIPROSTOR	20,9	12,2	oplesk	latex h 125,opl	oplesk
N1.3	SKUPNI PROSTOR	87,0	34,7	guma	latex h 125,opl	oplesk,armstr.
N1.4	DVIŽNA PLOŠČAD	1,5	7,7		oplesk	oplesk
N1.5	IGRALNICA 3	54,5	29,6	guma	latex h 125,opl	oplesk
N1.6	UMIVALNICA OTROCI	7,1	11,1	grez	ker. h 125,opl.	armstrong
N1.7	SANITARJE OTROCI	6,1	10,2	grez	ker. h 125,opl.	armstrong
N1.8	ČIŠTILA	2,4	6,5	grez	ker. h 220,opl.	armstrong
N1.9	DODATNI PRO. GALERIJA	25,0	22,4	guma	latex h 125,opl	oplesk
N1.10	TERASA	19,7	18,5	lesen podij	fasadne pl.	
N1.11	HODNIK	11,9	19,2	guma	latex h 125,opl	armstrong
N1.12	STROKOVNI DELAVCI	43,4	26,0	guma	oplesk	armstrong
N1.13	VZGOJNI PRIPOMOČKI	9,1	11,2	guma	oplesk	armstrong
N1.14	KABINET	12,4	14,1	guma	oplesk	armstrong
N1.15	KABINET	12,5	14,2	guma	oplesk	armstrong
N1.16	VODJA	15,2	15,9	guma	oplesk	armstrong
N1.17	UMIVALNICA VZG.	3,9	7,9	grez	ker. h 220,opl.	armstrong
N1.18	SANITARJE ŽENSKE	1,3	4,7	grez	ker. h 220,opl.	armstrong
N1.19	SANITARJE MOŠKI	1,3	4,7	grez	ker. h 220,opl.	armstrong
SKUPAJ 1.NADSTROPJE		348,5				

LEGENDA OKEN

POZ.	DIMENZIJA	VIŠINA PARAPETA cm	OPOMBA
O5	198 x 158	100	elektr. žaluz.
O6	78 x 58	200	elektr. žaluz.
O7	548 x 258(VRATA 93X210)	18	elektr. žaluz.
O8	298 X 198	60	elektr. žaluz.
O9	108 X 198	60	elektr. žaluz.
O10	108 X 78	180	elektr. žaluz.
O12	58 x 152	60	

LEGENDA VRAT

POZ.	DIMENZIJA cm	OPIS
V1	91 x 210	zastekljeno krilo
V2	91 x 210	polno krilo
V3	81 x 210	polno krilo
V4	71 x 210	polno krilo (notranje zapiralo)

MONTAŽNE STENE

±0.00 =300.90

Naročnik: Občina Ruše Trg vstaje 11 2342 Ruše			Naziv objekta: Prizidava in delna rekonstrukcija vrtca Ruše Lokacija: k.o 665 Ruše, p.š. 750,751
Projektant:	Pro HBH 2000 d.o.o. projektiranje, inženiring, svetovanje, Gosposvetska c. 14, 2000 Maribor, SLOVENIJA, MŠ: 3838625502266		Vrsta načrta: ARHITEKTURA
	Ime in priimek	Ident. št.	
Odg. vodja proj.	B. HOJNIK, u.d.i.a.	A-0949	Risba: Tloris 1. nadstropja
Odg. projektant	B. HOJNIK, u.d.i.a.	A-0949	Vrsta Projekta: PZI; Številka projekta: 01/04-2021_PZI
Sodelavec			Št. risbe: 3
Datum izdelave: APR 2026	Merilo: 1 : 100		Št. načrta: 01/04-2021_PZI-A

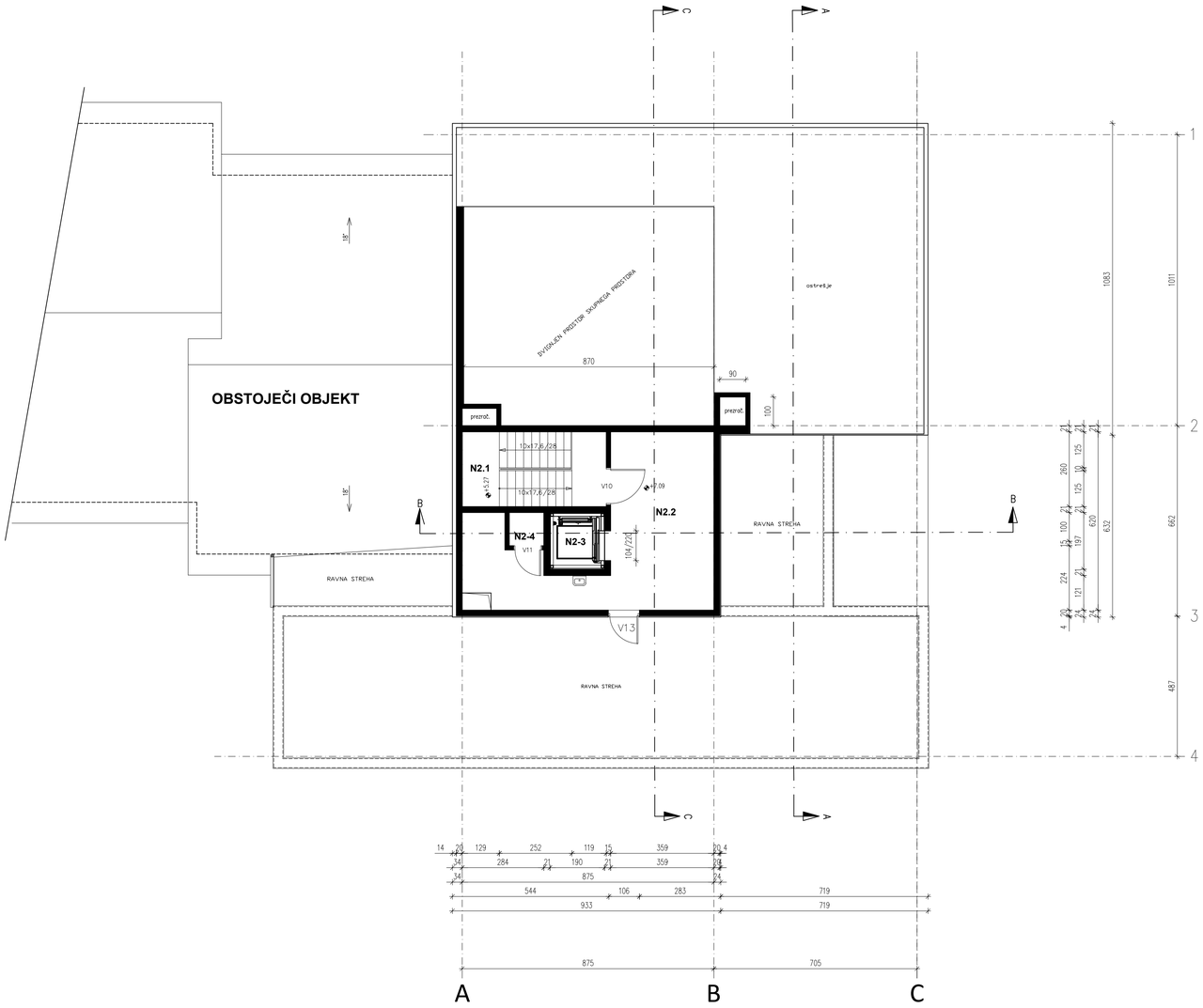

2. NADSTROPJE PRIZIDAVA_legenda prostorov:

POZ.	NAZIV PROSTOROV	Kvadratura F (m²)	Obseg m1	OBDELAVA PODA	OBDELAVA STEN	OBDELAVA STROPA
N2.1	STOPNIŠČE	13,0	15,2	grez	latex	oplesk
N2.2	STROJNICA	32,9	34,3	grez	oplesk	oplesk
N2.3	DVIŽNA PLOŠČAD	1,5	7,7		oplesk	oplesk
N2.4	STROJ. DVIŽ. PLOŠČAD	1,4	4,7	grez	oplesk	oplesk
SKUPAJ 2.NADSTROPJE		49,8				

LEGENDA VRAT

POZ.	DIMENZIJA cm	OPIS
V10	121 x 210	polno krilo,kovina
V11	91 x 210	polno krilo,kovina
V12	94 x 110	zastekljeno krilo,kovina

MONTAŽNE STENE

±0.00 =300.90

Naročnik: Občina Ruše Trg vstaje 11 2342 Ruše			Naziv objekta: Prizidava in delna rekonstrukcija vrtca Ruše Lokacija: k.o 665 Ruše, p.š. 750,751
Projektant:	Pro HBH 2000 d.o.o. projektiranje, inženiring, oblikovanje Gosposvetska c. 14 2000 Maribor SLOVENIJA tel.: 00386/22502256		Vrsta načrta: ARHITEKTURA
	Ime in priimek	Ident. št.	Risba: Tloris 2. nadstropja
Odg. vodja proj.	B. HOJNIK, u.d.i.a.	A-0949	
Odg. projektant	B. HOJNIK, u.d.i.a.	A-0949	Vrsta Projekta: PZI; Številka projekta: 01/04-2021_PZI
Sodelavec			Št. risbe: 4
Datum izdelave: APR 2026	Merilo: 1 : 100		Št. načrta: 01/04-2021_PZI-A

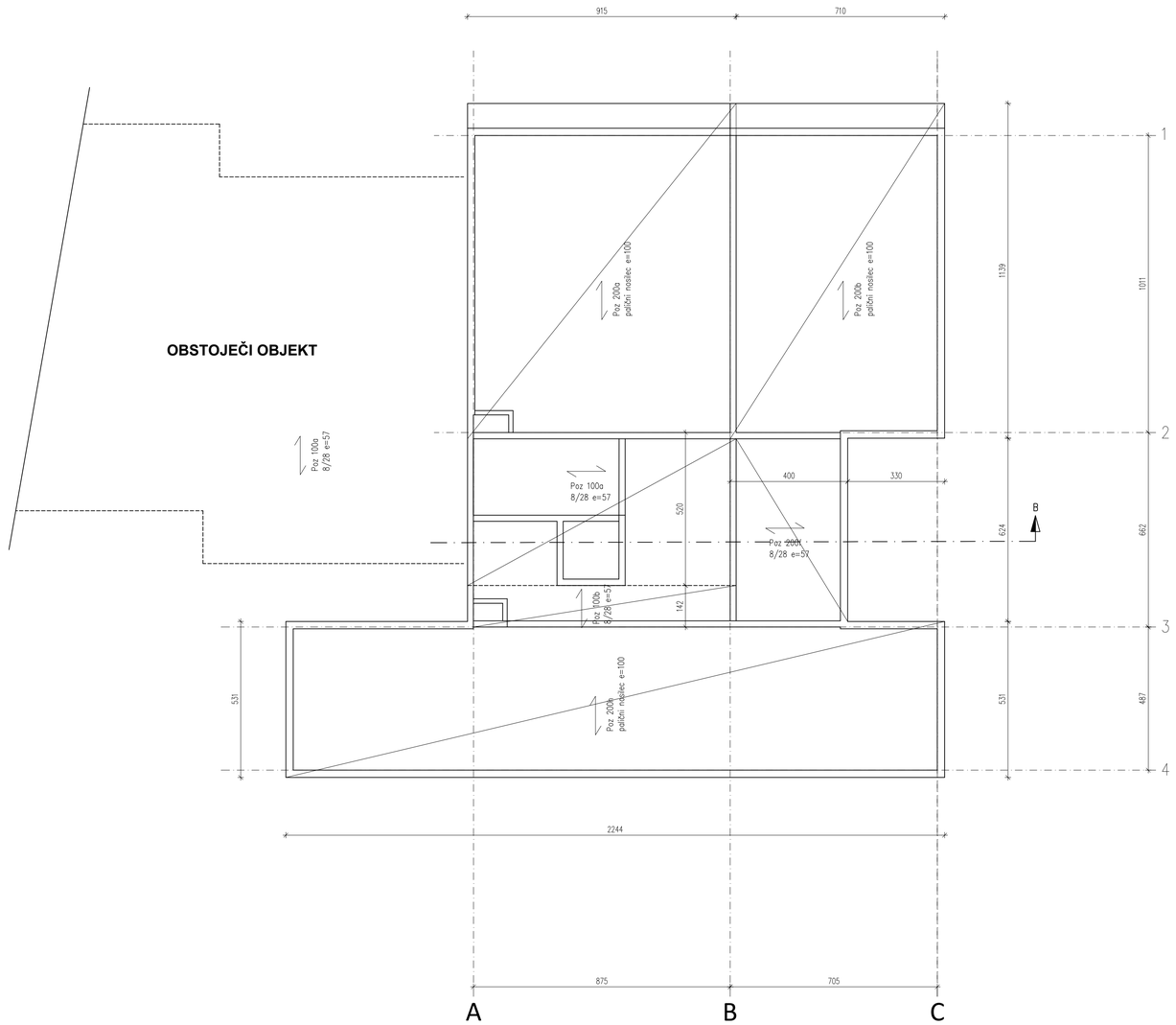

±0.00 =300.90

Naročnik:	Občina Ruše Trg vstaje 11 2342 Ruše		Naziv objekta: Prizidava in delna rekonstrukcija vrtca Ruše Lokacija: k.o 665 Ruše, p.š. 750,751
Projektant:	Pro HBH 2000 d.o.o. projektiranje, inženiring, oskrbovanje Gosposvetska c. 14 2000 Maribor SLOVENIJA tel.: 00386(2)2502256		Vrsta načrta: ARHITEKTURA
	Ime in priimek	Ident. št.	
Odg. vodja proj.	B. HOJNIK, u.d.i.a.	A-0949	Risba: Tloris ostrešja
Odg. projektant	B. HOJNIK, u.d.i.a.	A-0949	Vrsta Projekta: PZI; Številka projekta: 01/04-2021_PZI
Sodelavec			Št. risbe: 5
Datum izdelave: APR 2026	Merilo: 1 : 100		Št. načrta: 01/04-2021_PZI-A

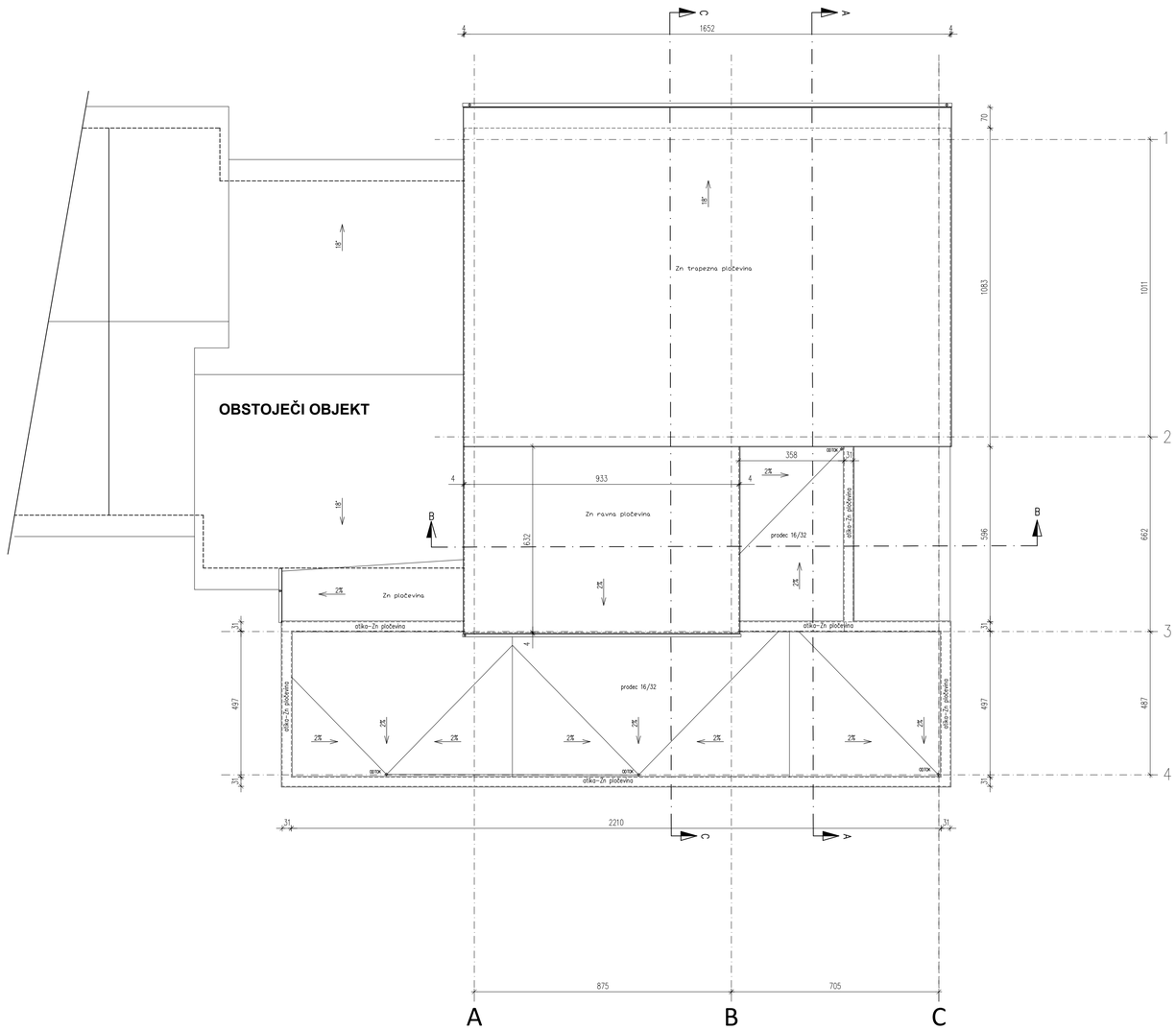

±0.00 =300.90

Naročnik:	Občina Ruše Trg vstaje 11 2342 Ruše		Naziv objekta: Prizidava in delna rekonstrukcija vrtca Ruše Lokacija: k.o 665 Ruše, p.š. 750,751
Projektant:	Pro HBH 2000 d.o.o. projektiranje, inženiring, svetovanje Gosposvetska c. 14 2000 Maribor SLOVENIJA tel.: 00386(2)2502256		Vrsta načrta: ARHITEKTURA
	Ime in priimek	Ident. št.	Risba: Tloris strehe
Odg. vodja proj.	B. HOJNIK, u.d.i.a.	A-0949	
Odg. projektant	B. HOJNIK, u.d.i.a.	A-0949	Vrsta Projekta: PZI; Številka projekta: 01/04-2021_PZI
Sodelavec			Št. risbe: 6
Datum izdelave: APR 2026	Merilo: 1 : 100		Št. načrta: 01/04-2021_PZI-A

REZ A-A

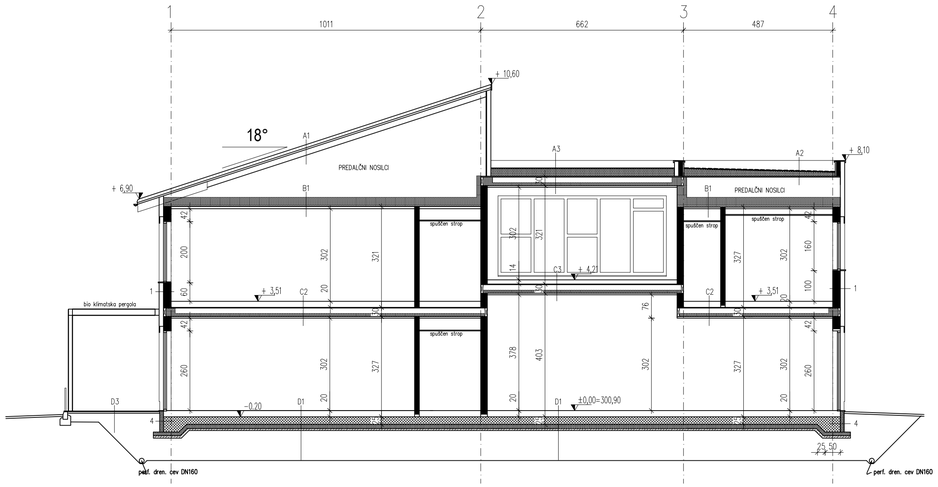

REZ B-B

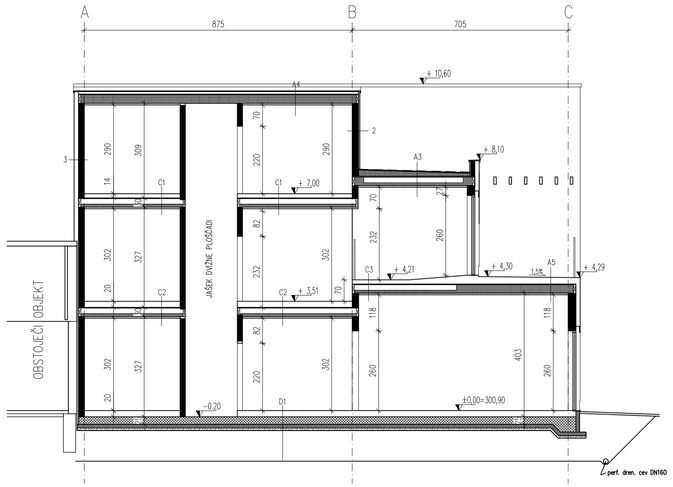

LEGENDA PREREZOV:

A1	TRAPEZNA Zn KRITINA	
	STREŠNE LETVE	5/5
	KONTRA LETVE	5/5
	STREŠNA FOLIJA 150g	
	OSB 3	2.2 cm
	LESENI PREDALČNI NOSILCI	
A2	PRODEC 16/32	6 cm
	FILC 150g	0.3 cm
	XPS	4 cm
	TERMOPLASTIČNA IZOLACIJA	0.18 cm
	NAKLONSKI XPS	2 do 12 cm
	OSB 3	2.2 cm
	LESENI PREDALČNI NOSILCI	
A3	PRODEC 16/32	6 cm
	FILC 150g	0.3 cm
	XPS	4 cm
	TERMOPLASTIČNA IZOLACIJA	0.18 cm
	NAKLONSKI XPS	2 do 14 cm
	XPS	20 cm
	PARNA ZAPORA sd 1500	
	OSB 3	1.8 cm
	LESENI NOSILCI	28 cm
	KAMENA VOLNA	10 cm
	LETVE 32/70	3.2 cm
	MVP	1 cm
	MAVČNA PLOŠČA	MAVČNA PLOŠČA
A4	Zn BARVNA PLOČEVNA	0.06 cm
	FILC 150g	0.3 cm
	STREŠNA FOLIJA 150 g	
	DESKE	2.8 cm
	NAKLONSKA KONSTRUKCIJA	4 do17 cm
	OSB PLOŠČA	1.8 cm
	LESENI NOSILCI	28 cm
	MINERALNA VOLNA	28 cm
	PARNA ZAPORA	
	LETVE 32/70	3.2 cm
	MVP	1.0 cm
	MAVČNO KARTONSKA PL.	1.0 cm

A5	LESEN PODIJ	2.8 cm
	LESENA PODKONSTRUKCIJA	5 cm
	TERMOPLASTIČNA IZOLACIJA	0.18 cm
	NAKLONSKI XPS	2 do 9 cm
	XPS	4 cm
	OSB 3	1.8 cm
	LESENI NOSILCI	28 cm
	MINERALNA VOLNA	28 cm
	PARNA ZAPORA	
	STROPNE LETVE	3.2/7 cm
	MVP	1 cm
	MAVČNA PLOŠČA	1.25 cm
B1	PAROPROPUSTNA FOLIJA	
	MINERALNA VOLNA	30 cm
	OSB 3	1.5 cm
	PARNA ZAPORA	
	STROPNE LETVE	3.2/7 cm
	MVP	1 cm
	MAVČNA PLOŠČA	1.25 cm
C1	GREZ	1 cm
	LEPILO	
	ESTRIH	5 cm
	EPS 200	8 cm
	OSB 3	1.8 cm
	STROPNE LEGE	28 cm
	KAMENA VOLNA	10 cm
	STROPNE LETVE	3.2/6 cm
	MVP	1 cm
	MAVČNA PLOŠČA	1.25 cm

C2	GUMA	0.25 cm
	LEPILO	
	IZRAVNANA MASA	
	ESTRIH (na talno gretje)	6.5 cm
	MULTIFOLIJA TALNEGA GRETJA	3.2 cm
	EPS (elastificiran)	4.3/4.0 cm
	OSB 3	1.8 cm
	STROPNE LEGE	28 cm
	MINERALNA VOLNA	10 cm
	STROPNE LETVE	3.2/7 cm
	MVP	1 cm
	MAVČNA PLOŠČA	1.25 cm
C3	GUMA	0.20 cm
	LEPILO	
	IZRAVNANA MASA	
	ESTRIH (na talno gretje)	6.5 cm
	MULTIFOLIJA TALNEGA GRETJA	3.2 cm
	EPS 150	10.0 cm
	OSB 3	1.8 cm
	STROPNE LEGE	28 cm
	KAMENA VOLNA	10 cm
	STROPNE LETVE	3.2/6 cm
	MVP	1 cm
	MAVČNA PLOŠČA	1.25 cm
C4	GREZ	1 cm
	LEPILO	
	ESTRIH (na talno gretje)	5.3 cm
	MULTIFOLIJA TALNEGA GRETJA	3.2 cm
	EPS 150	10.0 cm
	OSB 3	1.8 cm
	STROPNE LEGE	28 cm
	KAMENA VOLNA	10 cm
	STROPNE LETVE	3.2/6 cm
	MVP	1 cm
	MAVČNA PLOŠČA	1.25 cm

D1	GUMA	0.2 cm
	LEPILO	
	IZRAVNANA MASA	
	ESTRIH (na talno gretje)	6.5 cm
	MULTIFOLIJA TALNEGA GRETJA	3.2 cm
	EPS 150	10 cm
	AB PLOŠČA	25 cm
	XPS	12 cm
	HIDROIZOLACIJSKI TRAK	0.4 cm
	BITUMENSKI PREMAZ	
	PODBETON	8.0 cm
	NASUTJE	100 cm
	GEOTEKSTIL	
D2	GREZ	1 cm
	LEPILO	
	ESTRIH (na talno gretje)	5.3 cm
	MULTIFOLIJA TALNEGA GRETJA	3.2 cm
	EPS 150	10 cm
	AB PLOŠČA	25 cm
	XPS	12 cm
	HIDROIZOLACIJSKI TRAK	0.4 cm
	BITUMENSKI PREMAZ	
	PODBETON	8.0 cm
	NASUTJE	100 cm
	GEOTEKSTIL	
D3	TARTAN	1.3 cm
	ASFALT	5 cm
	PROTI ZMRZLINSO NASUTJE	25 cm

1	FASADNE PLOŠČE	0.8 cm
	LESENE LETVE	3,2 cm
	DIFUZ. ODPRTA FOLIJA	
	MURALI 10/6	10 cm
	KAMENA VOLNA	10 cm
	OSB 3	1.5 cm
	NOSILNA LESENA KONSTR.	16 cm
	MINERALNA VOLNA	16 cm
	PARNA OVIRA	
	NAVPIČNE LETVE	6 cm
	KAMENA VOLNA	4 cm
	MAVČNO KARTONSKA PL.	1.0 cm
2	TANKOSLOJNI OMET	0.7 cm
	KAMENA VOLNA	4 cm
	OSB 3	1.5 cm
	NOSILNA LESENA KONSTR.	16 cm
	MINERALNA VOLNA	16 cm
	PARNA OVIRA	
	MVP	1.5 cm
3	TANKOSLOJNI OMET	0.7 cm
	KAMENA VOLNA	14 cm
	OSB 3	1.5 cm
	NOSILNA LESENA KONSTR.	16 cm
	MINERALNA VOLNA	16 cm
	PARNA OVIRA	
	MVP	1.5 cm
4	KULIR OMET	0.5 cm
	XPS PLOŠČA	10 cm
	BITUMENSKO LEPILO	
	PLASTOMERNA HIDRO IZOL.	0.4 cm
	HLADNI BIT. PREMAZ	
	AB PLOŠČA	

MONTAŽNI ELEMENTI

MINERALNA VOLNA

XPS

ARMIRAN BETON

BETON

±0.00 =300.90

Naročnik: Občina Ruše Trg vstaje 11 2342 Ruše			Naziv objekta: Prizidava in delna rekonstrukcija vrtca Ruše Lokacija: k.o 665 Ruše, p.š. 750,751
Projektant:	Pro HBH 2000 d.o.o. projektiranje, svetovanje, inženiring Gosposvetska c. 14 2000 Maribor SLOVENIJA tel.: 00386(2)2502216		Vrsta načrta: ARHITEKTURA
	Ime in priimek	Ident. št.	Risba: Prerez A-A, B-B
Odg. vodja proj.	B. HOJNIK, u.d.i.a.	A-0949	
Odg. projektant	B. HOJNIK, u.d.i.a.	A-0949	Vrsta Projekta: PZI; Številka projekta: 01/04-2021_PZI
Sodelavec			Št. risbe: 7
Datum izdelave: APR 2026	Merilo: 1 : 100		Št. načrta: 01/04-2021_PZI-A

REZ C-C

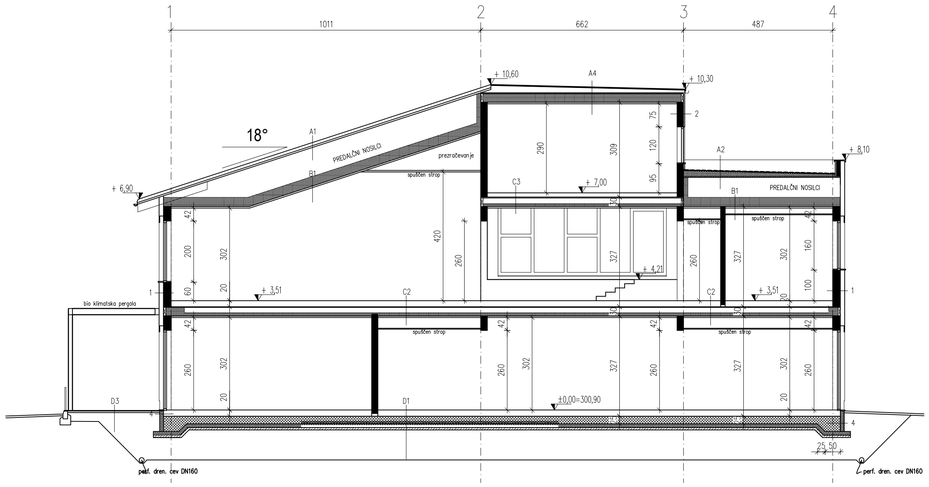

LEGENDA PREREZOV:

A1 TRAPEZNA Zn KRITINA
- STREŠNE LETVE 5/5
- KONTRA LETVE 5/5
- STREŠNA FOLIJA 150g
- OSB 3 2.2 cm
- LESENI PREDALČNI NOSILCI

A2 PRODEC 16/32 6 cm
- FILC 150g 0.3 cm
- XPS 4 cm
- TERMOPLASTIČNA IZOLACIJA 0.18 cm
- NAKLONSKI XPS 2 do 12 cm
- OSB 3 2.2 cm
- LESENI PREDALČNI NOSILCI

A3 PRODEC 16/32 6 cm
- FILC 150g 0.3 cm
- XPS 4 cm
- TERMOPLASTIČNA IZOLACIJA 0.18 cm
- NAKLONSKI XPS 2 do 14 cm
- XPS 20 cm
- PARNA ZAPORA sd 1500
- OSB 3 1.8 cm
- LESENI NOSILCI 28 cm
- KAMENA VOLNA 10 cm
- LETVE 32/70 3.2 cm
- MVP 1 cm
- MAVČNA PLOŠČA MAVČNA PLOŠČA

A4 Zn BARVNA PLOČEVNA 0.06 cm
- FILC 150g 0.3 cm
- STREŠNA FOLIJA 150 g
- DESKE 2.8 cm
- NAKLONSKA KONSTRUKCIJA 4 do17 cm
- OSB PLOŠČA 1.8 cm
- LESENI NOSILCI 28 cm
- MINERALNA VOLNA 28 cm
- PARNA ZAPORA
- LETVE 32/70 3.2 cm
- MVP 1.0 cm
- MAVČNO KARTONSKA PL. 1.0 cm

A5 LESEN PODIJ 2.8 cm
- LESENA PODKONSTRUKCIJA 5 cm
- TERMOPLASTIČNA IZOLACIJA 0.18 cm
- NAKLONSKI XPS 2 do 9 cm
- XPS 4 cm
- OSB 3 1.8 cm
- LESENI NOSILCI 28 cm
- MINERALNA VOLNA 28 cm
- PARNA ZAPORA
- STROPNE LETVE 3.2/7 cm
- MVP 1 cm
- MAVČNA PLOŠČA 1.25 cm

B1 PAROPROPUSTNA FOLIJA
- MINERALNA VOLNA 30 cm
- OSB 3 1.5 cm
- PARNA ZAPORA
- STROPNE LETVE 3.2/7 cm
- MVP 1 cm
- MAVČNA PLOŠČA 1.25 cm

C1 GREZ 1 cm
- LEPILO
- ESTRIH 5 cm
- EPS 200 8 cm
- OSB 3 1.8 cm
- STROPNE LEGE 28 cm
- KAMENA VOLNA 10 cm
- STROPNE LETVE 3.2/6 cm
- MVP 1 cm
- MAVČNA PLOŠČA 1.25 cm

C2 GUMA 0.25 cm
- LEPILO
- IZRAVNANA MASA
- ESTRIH (na talno gretje) 6.5 cm
- MULTIFOLIJA TALNEGA GRETJA 3.2 cm
- EPS (elastificiran) 4.3/4.0 cm
- OSB 3 1.8 cm
- STROPNE LEGE 28 cm
- MINERALNA VOLNA 10 cm
- STROPNE LETVE 3.2/7 cm
- MVP 1 cm
- MAVČNA PLOŠČA 1.25 cm

C3 GUMA 0.20 cm
- LEPILO
- IZRAVNANA MASA
- ESTRIH (na talno gretje) 6.5 cm
- MULTIFOLIJA TALNEGA GRETJA 3.2 cm
- EPS 150 10.0 cm
- OSB 3 1.8 cm
- STROPNE LEGE 28 cm
- KAMENA VOLNA 10 cm
- STROPNE LETVE 3.2/6 cm
- MVP 1 cm
- MAVČNA PLOŠČA 1.25 cm

C4 GREZ 1 cm
- LEPILO
- ESTRIH (na talno gretje) 5.3 cm
- MULTIFOLIJA TALNEGA GRETJA 3.2 cm
- EPS 150 10.0 cm
- OSB 3 1.8 cm
- STROPNE LEGE 28 cm
- KAMENA VOLNA 10 cm
- STROPNE LETVE 3.2/6 cm
- MVP 1 cm
- MAVČNA PLOŠČA 1.25 cm

D1 GUMA 0.2 cm
- LEPILO
- IZRAVNANA MASA
- ESTRIH (na talno gretje) 6.5 cm
- MULTIFOLIJA TALNEGA GRETJA 3.2 cm
- EPS 150 10 cm
- AB PLOŠČA 25 cm
- XPS 12 cm
- HIDROIZOLACIJSKI TRAK 0.4 cm
- BITUMENSKI PREMAZ
- PODBETON 8.0 cm
- NASUTJE 100 cm
- GEOTEKSTIL

D2 GREZ 1 cm
- LEPILO
- ESTRIH (na talno gretje) 5.3 cm
- MULTIFOLIJA TALNEGA GRETJA 3.2 cm
- EPS 150 10 cm
- AB PLOŠČA 25 cm
- XPS 12 cm
- HIDROIZOLACIJSKI TRAK 0.4 cm
- BITUMENSKI PREMAZ
- PODBETON 8.0 cm
- NASUTJE 100 cm
- GEOTEKSTIL

D3 TARTAN 1.3 cm
- ASFALT 5 cm
- PROTI ZMRZLINSO NASUTJE 25 cm

1 FASADNE PLOŠČE 0.8 cm
- LESENE LETVE 3,2 cm
- DIFUZ. ODPRTA FOLIJA
- MURALI 10/6 10 cm
- KAMENA VOLNA 10 cm
- OSB 3 1.5 cm
- NOSILNA LESENA KONSTR. 16 cm
- MINERALNA VOLNA 16 cm
- PARNA OVIRA
- NAVPIČNE LETVE 6 cm
- KAMENA VOLNA 4 cm
- MAVČNO KARTONSKA PL. 1.0 cm

2 TANKOSLOJNI OMET 0.7 cm
- KAMENA VOLNA 4 cm
- OSB 3 1.5 cm
- NOSILNA LESENA KONSTR. 16 cm
- MINERALNA VOLNA 16 cm
- PARNA OVIRA
- MVP 1.5 cm

3 TANKOSLOJNI OMET 0.7 cm
- KAMENA VOLNA 14 cm
- OSB 3 1.5 cm
- NOSILNA LESENA KONSTR. 16 cm
- MINERALNA VOLNA 16 cm
- PARNA OVIRA
- MVP 1.5 cm

4 KULIR OMET 0.5 cm
- XPS PLOŠČA 10 cm
- BITUMENSKO LEPILO
- PLASTOMERNA HIDRO IZOL. 0.4 cm
- HLADNI BIT. PREMAZ
- AB PLOŠČA

MONTAŽNI ELEMENTI

MINERALNA VOLNA

XPS

ARMIRAN BETON

BETON

±0.00 =300.90

Naročnik: Občina Ruše Trg vstaje 11 2342 Ruše			Naziv objekta: Prizidava in delna rekonstrukcija vrtca Ruše Lokacija: k.o 665 Ruše, p.š. 750,751
Projektant:	Pro HBH 2000 d.o.o. projektiranje, svetovanje, inženiring Gosposvetska c. 14 2000 Maribor SLOVENIJA tel.: 00386(2)2502216		Vrsta načrta: ARHITEKTURA
	Ime in priimek	Ident. št.	Risba: Prerez C-C
Odg. vodja proj.	B. HOJNIK, u.d.i.a.	A-0949	
Odg. projektant	B. HOJNIK, u.d.i.a.	A-0949	Vrsta Projekta: PZI; Številka projekta: 01/04-2021_PZI
Sodelavec			Št. risbe: 8
Datum izdelave: APR 2026	Merilo: 1 : 100		Št. načrta: 01/04-2021_PZI-A

JZ FASADA

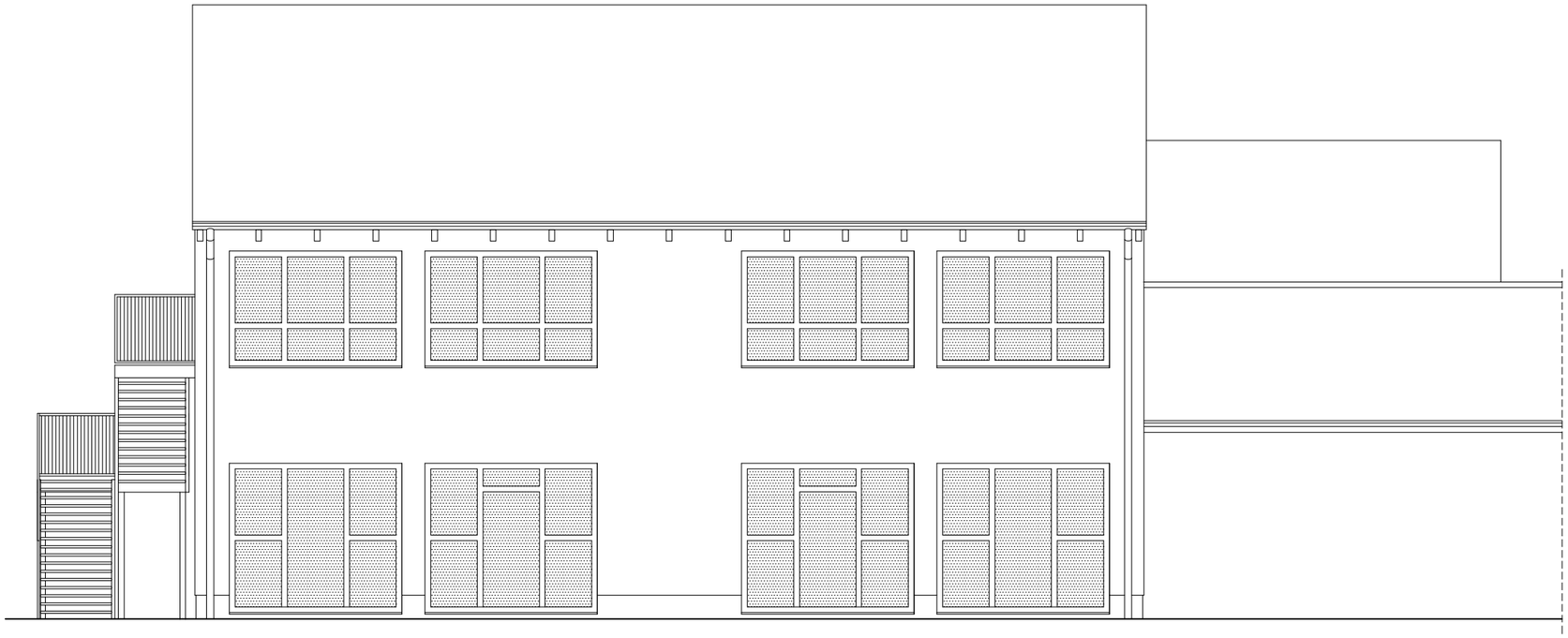

±0.00 =300.90

Naročnik:	Občina Ruše Trg vstaje 11 2342 Ruše		Naziv objekta: Prizidava in delna rekonstrukcija vrtca Ruše Lokacija: k.o 665 Ruše, p.š. 750,751
Projektant:	HBH 2000 — Pro HBH 2000 d.o.o. projektiranje, inženiring, oblikovanje Gosposvetska c. 14 2000 Maribor SLOVENIJA tel.: 0038622502256		Vrsta načrta: ARHITEKTURA
	Ime in priimek	Ident. št.	Risba: JZFASADA
Odg. vodja proj.	B. HOJNIK, u.d.i.a.	A-0949	
Odg. projektant	B. HOJNIK, u.d.i.a.	A-0949	Vrsta Projekta: PZI — Številka projekta: 01/04-2021_PZI
Sodelavec			Št. risbe: 9
Datum izdelave: APR 2026	Merilo: 1 : 100		Št. načrta: 01/04-2021_PZI-A

SZ FASADA

±0.00 =300.90

Naročnik:	Občina Ruše Trg vstaje 11 2342 Ruše		Naziv objekta: Prizidava in delna rekonstrukcija vrtca Ruše Lokacija: k.o 665 Ruše, p.š. 750,751
Projektant:	HBH 2000 — Pro HBH 2000 d.o.o. projektiranje, inženiring, oblikovanje Gosposvetska c. 14 2000 Maribor SLOVENIJA tel.: 0038622502256		Vrsta načrta: ARHITEKTURA
	Ime in priimek	Ident. št.	Risba: SZ FASADA
Odg. vodja proj.	B. HOJNIK, u.d.i.a.	A-0949	
Odg. projektant	B. HOJNIK, u.d.i.a.	A-0949	Vrsta Projekta: PZI — Številka projekta: 01/04-2021_PZI
Sodelavec			Št. risbe: 10
Datum izdelave: APR 2026	Merilo: 1 : 100		Št. načrta: 01/04-2021_PZI-A

SV FASADA

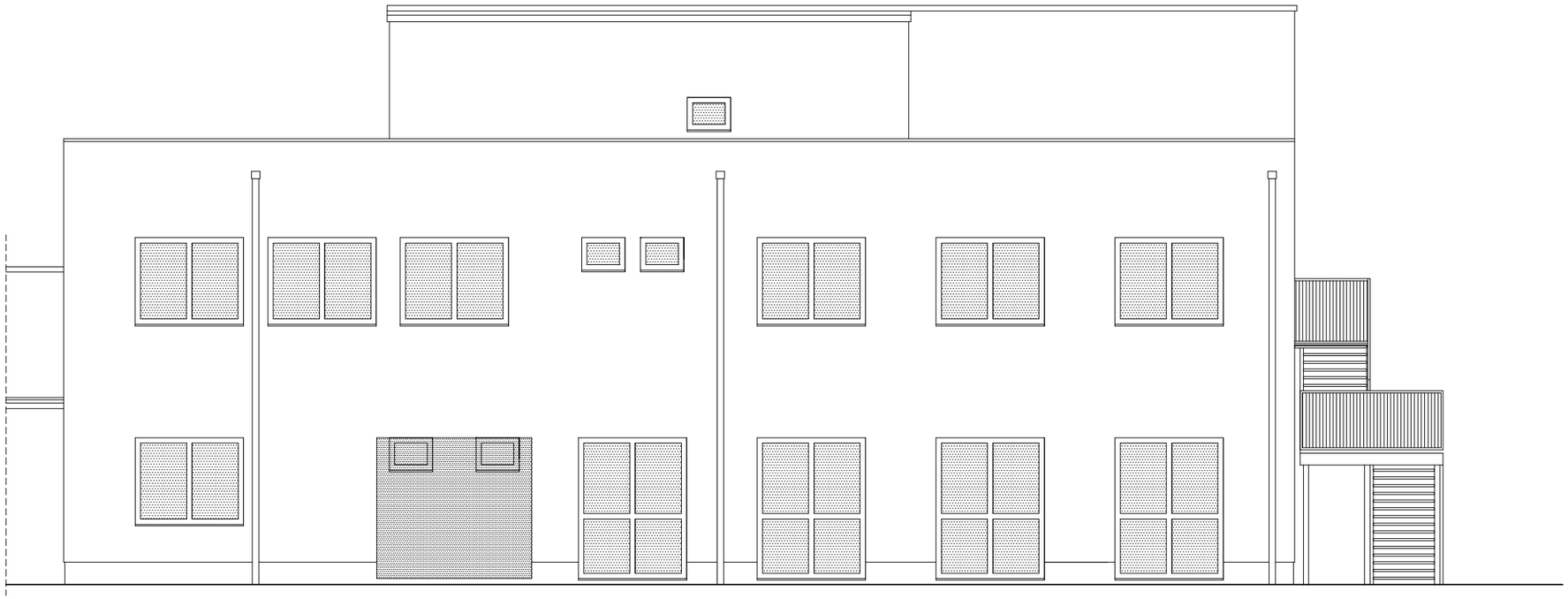

±0.00 =300.90

Naročnik:	Občina Ruše Trg vstaje 11 2342 Ruše		Naziv objekta: Prizidava in delna rekonstrukcija vrtca Ruše Lokacija: k.o 665 Ruše, p.š. 750,751
Projektant:	HBH 2000 — Pro HBH 2000 d.o.o. projektiranje, inženiring, oblikovanje Gosposvetska c. 14 2000 Maribor SLOVENIJA tel.: 0038622502256		Vrsta načrta: ARHITEKTURA
	Ime in priimek	Ident. št.	Risba: SV FASADA
Odg. vodja proj.	B. HOJNIK, u.d.i.a.	A-0949	
Odg. projektant	B. HOJNIK, u.d.i.a.	A-0949	Vrsta Projekta: PZI; Številka projekta: 01/04-2021_PZI
Sodelavec			Št. risbe: 11
Datum izdelave: APR 2026	Merilo: 1 : 100		Št. načrta: 01/04-2021_PZI-A

JV FASADA

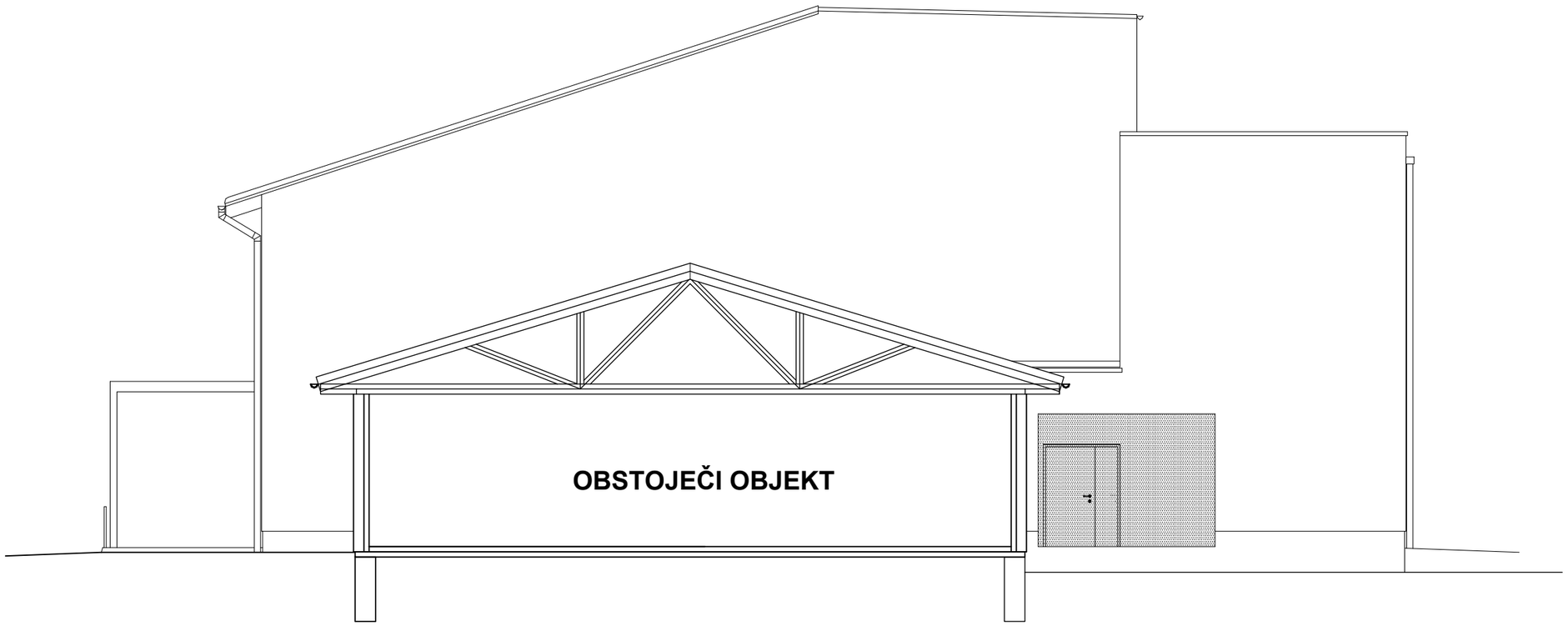

±0.00 =300.90

Naročnik:	Občina Ruše Trg vstaje 11 2342 Ruše		Naziv objekta: Prizidava in delna rekonstrukcija vrtca Ruše Lokacija: k.o 665 Ruše, p.š. 750,751
Projektant:	HBH 2000 — Pro HBH 2000 d.o.o. projektiranje, inženiring, oblikovanje Gosposvetska c. 14 2000 Maribor SLOVENIJA tel.: 0038622502256		Vrsta načrta: ARHITEKTURA
	Ime in priimek	Ident. št.	Risba: JV FASADA
Odg. vodja proj.	B. HOJNIK, u.d.i.a.	A-0949	
Odg. projektant	B. HOJNIK, u.d.i.a.	A-0949	Vrsta Projekta: PZI — Številka projekta: 01/04-2021_PZI
Sodelavec			Št. risbe: 12
Datum izdelave: APR 2026	Merilo: 1 : 100		Št. načrta: 01/04-2021_PZI-A

BETONSKA PLOŠČA

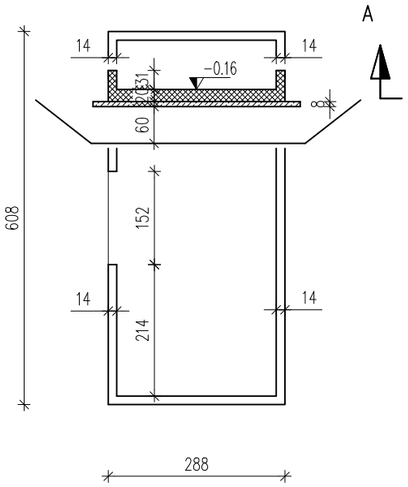

TLORIS

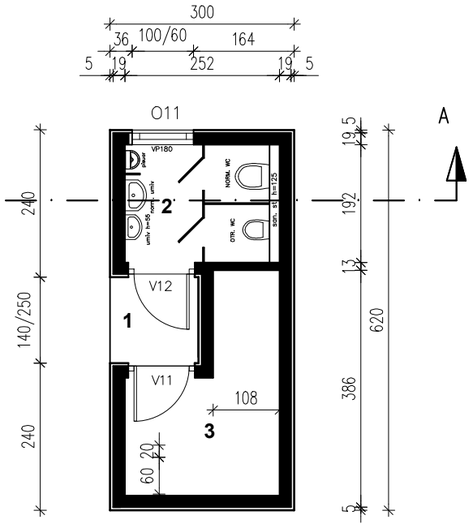

FASADI

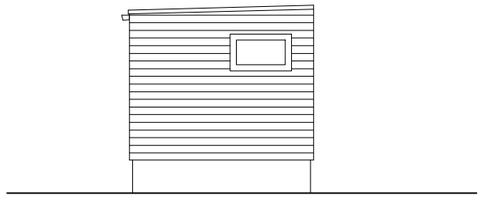

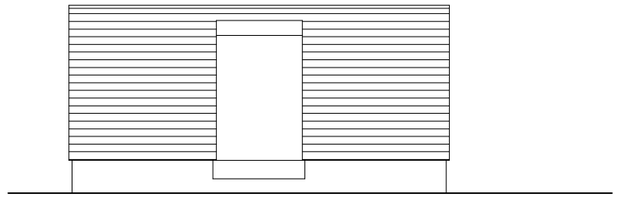

PREREZ A-A

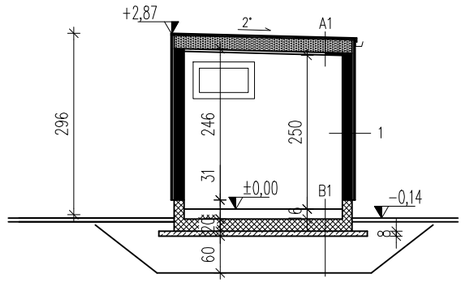

B1	GREZ	1 cm
	LEPILO	0.5 cm
	CEMENTNI ESTRIH	5 cm
	PE FOLIJA	
	EPS	10 cm
	HIDROIZOLACIJSKI TRAK	0.4 cm
	HLADNI BITUMENSKI PREMAZ	
	AB PLOŠČA	20 cm
	KOMPRIMIRANO NASUTJE	60 cm
	GEOTEKSTIL	

A1	BIT. TRAK S POSIPOM	0.4 cm
	IZOTEKT z Al VLOŽKOM	0.5 cm
	OSB PLOŠČA	2.2 cm
	LESENI NOSILCI	24/6 cm
	KAMENA VOLNA	20 cm
	PARNA ZAPORA	
	LETVE 32/70	3.2 cm
	MAVČNO KARTONSKA PLOŠČA	1.25 cm

1	MACESNOV OPAŽ	0.8 cm
	ZRAČNI SLOJ	3 cm
	LESENA PODKONSTRUKCIJA	
	PAROPROPUSTNA FOLIJA	
	OSB 3	1.5 cm
	NOSILNA LESENA KONSTRUKCIJA	16 cm
	KAMENA VOLNA	14 cm
	PARNA OVIRA	
	MAVČNO VLAKNENA PLOŠČA	1.5 cm

MONTAŽNE STENE

KAMENA VOLNA

AB

BETON

Naročnik:	Občina Ruše Trg vstaje 11 2342 Ruše		Naziv objekta: Prizidava in delna rekonstrukcija vrtca Ruše Lokacija: k.o 665 Ruše, p.š. 750,751
Projektant:	Pro HBH 2000 d.o.o. projektiranje, inženiring, oblikovanje Gosposvetska c. 14 2000 Maribor SLOVENIJA tel.: 0038622502256		Vrsta načrta: ARHITEKTURA
	Ime in priimek	Ident. št.	Risba: Tloris, prerez
Odg. vodja proj.	B. HOJNIK, u.d.i.a.	A-0949	
Odg. projektant	B. HOJNIK, u.d.i.a.	A-0949	Vrsta Projekta: PZI; Številka projekta: 01/04-2021_PZI
Sodelavec			Št. risbe: 13
Datum izdelave: APR 2026	Merilo: 1 : 100		Št. načrta: 01/04-2021_PZI-A

O – 1

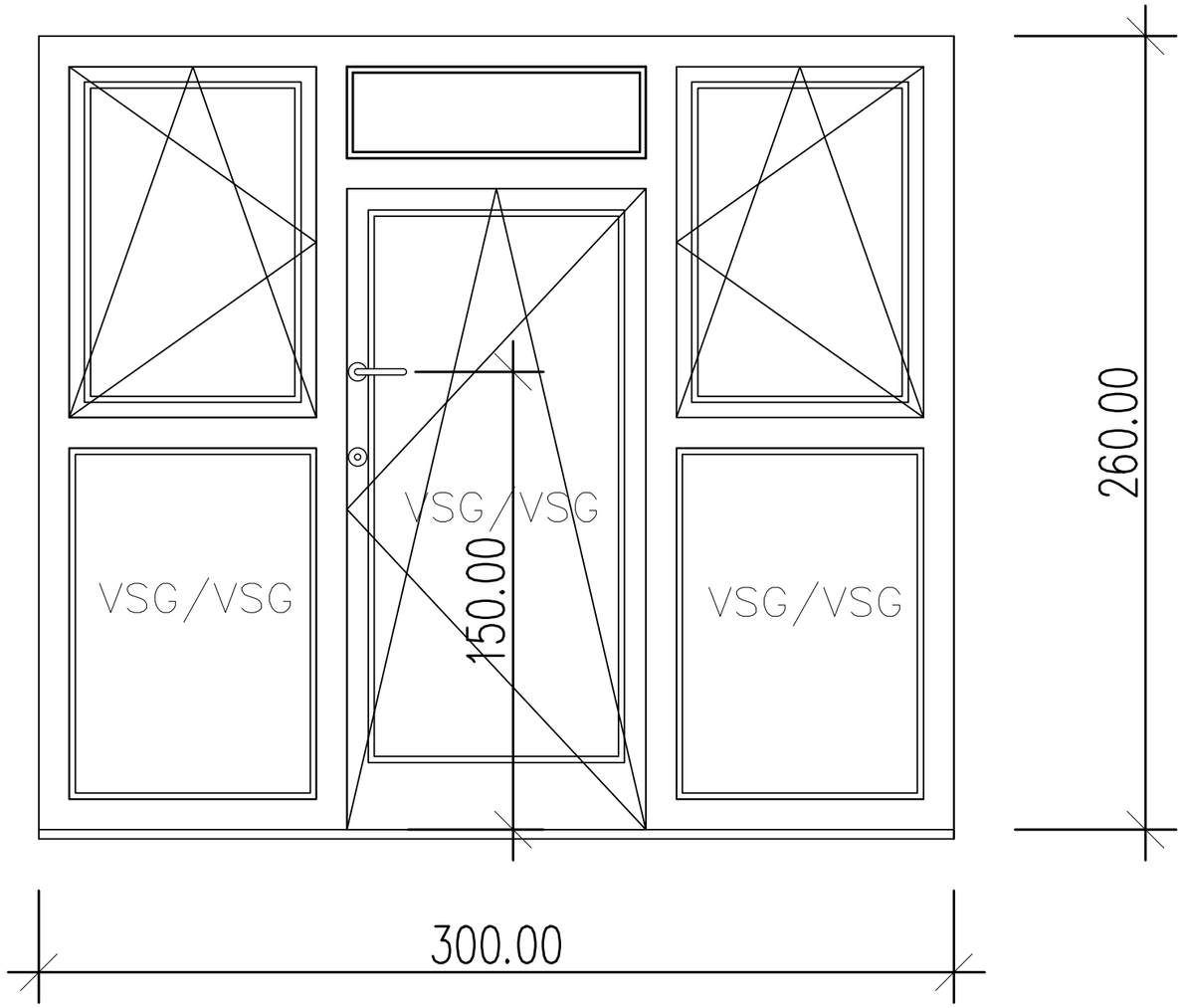

- LESEN PROFIL
- POLOLIVA INOX MAT
- Uw=< 0,9 W/m2K

- ODPIRANJE VRET NAVZVEN
- PRAG MAX 2 CM
- INOX MAT KLJUKA EN 179 (NP)
- CILINDRIČNA KJUČAVNICA

	VRTEC RUŠE	01/04-2021_PZI-A
	SHEME OKEN	
	M 1:20	DETAJLI: L1.1

O – 2

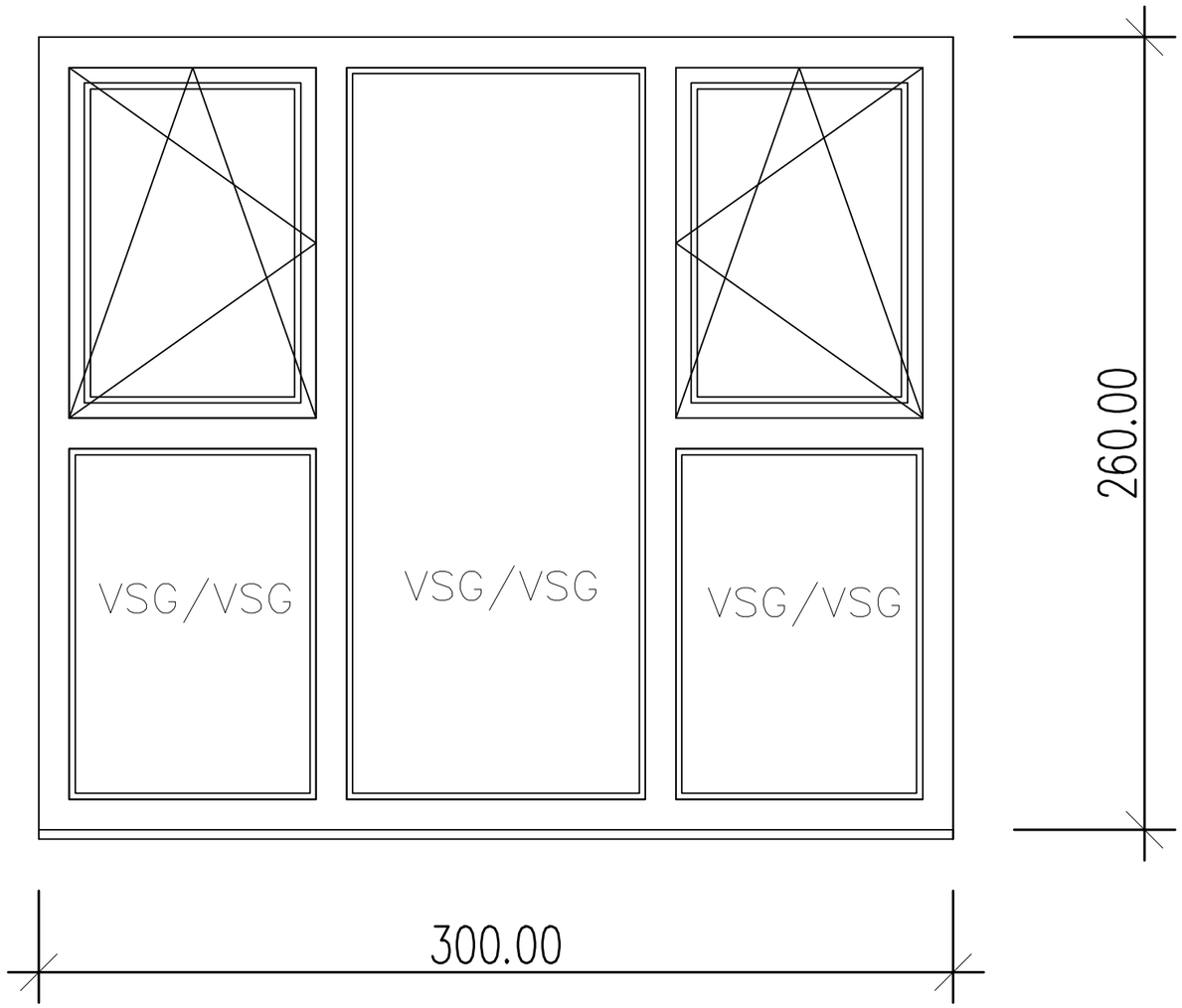

- LESEN PROFIL
- POLOLIVA INOX MAT
- Uw=< 0,9 W/m2K

	VRTEC RUŠE	01/04-2021_PZI-A
	SHEME OKEN	
	M 1:20	DETAJLI: L1.2

O-3

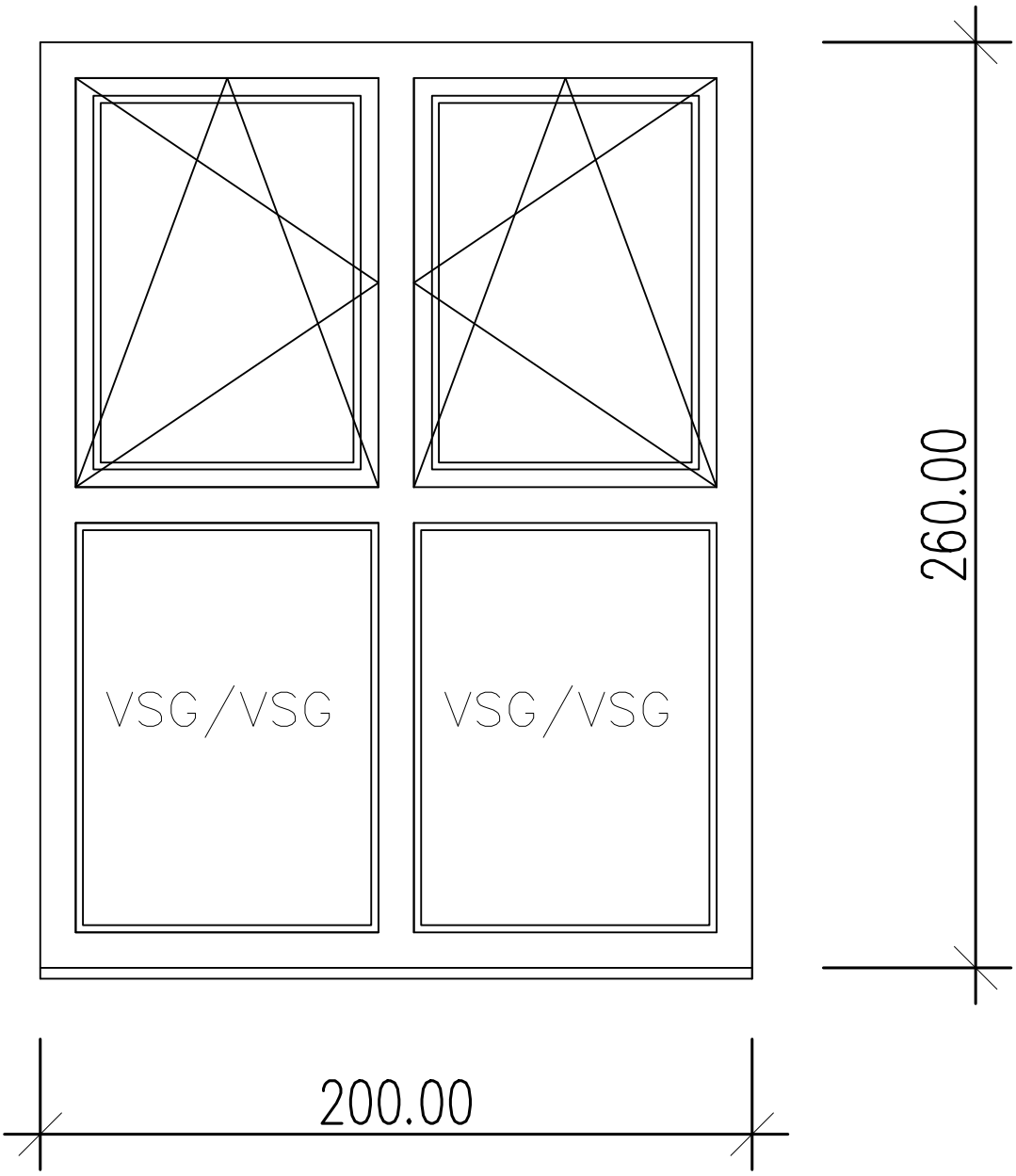

- LESEN PROFIL
- POLOLIVA INOX MAT
- Uw=< 0,9 W/m2K

	VRTEC RUŠE	01/04-2021_PZI-A
	SHEME OKEN	
	M 1:20	DETAJLI: L1.3

O – 4

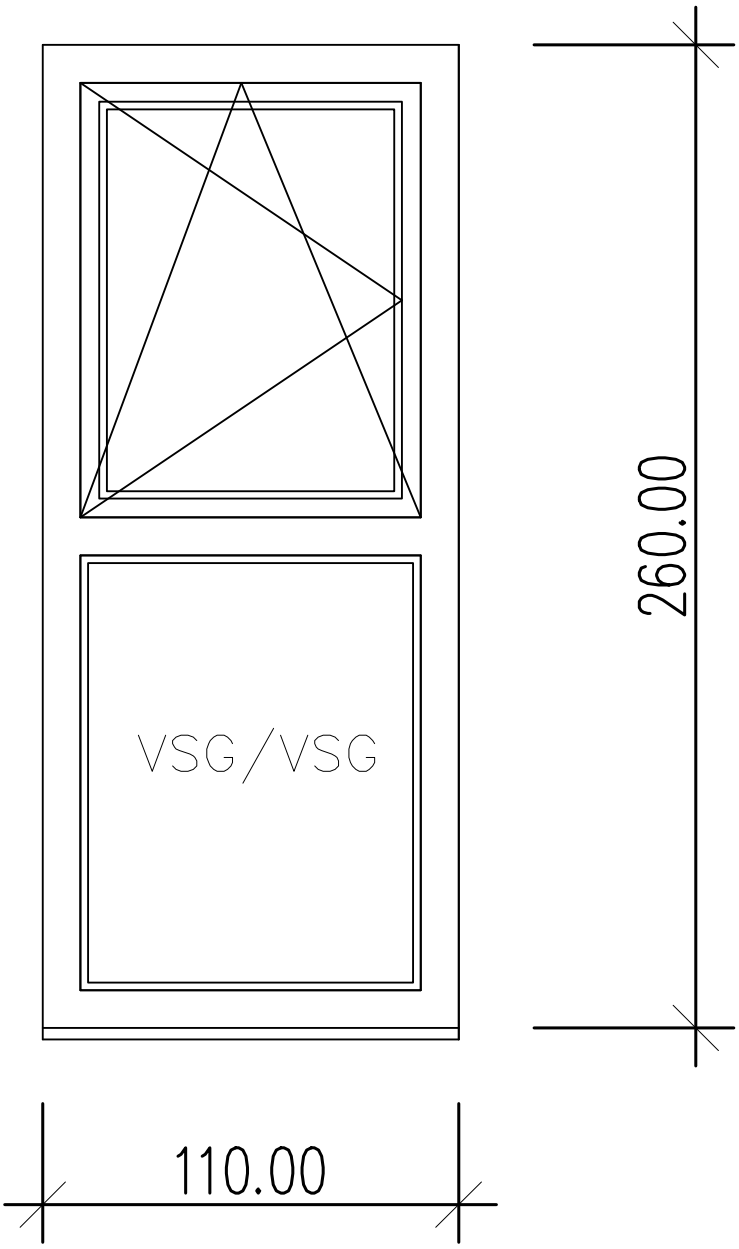

- LESEN PROFIL
- POLOLIVA INOX MAT
- Uw=< 0,9 W/m2K

	VRTEC RUŠE	01/04-2021_PZI-A
	SHEME OKEN	
	M 1:20	DETAJLI: L1.4

O – 5

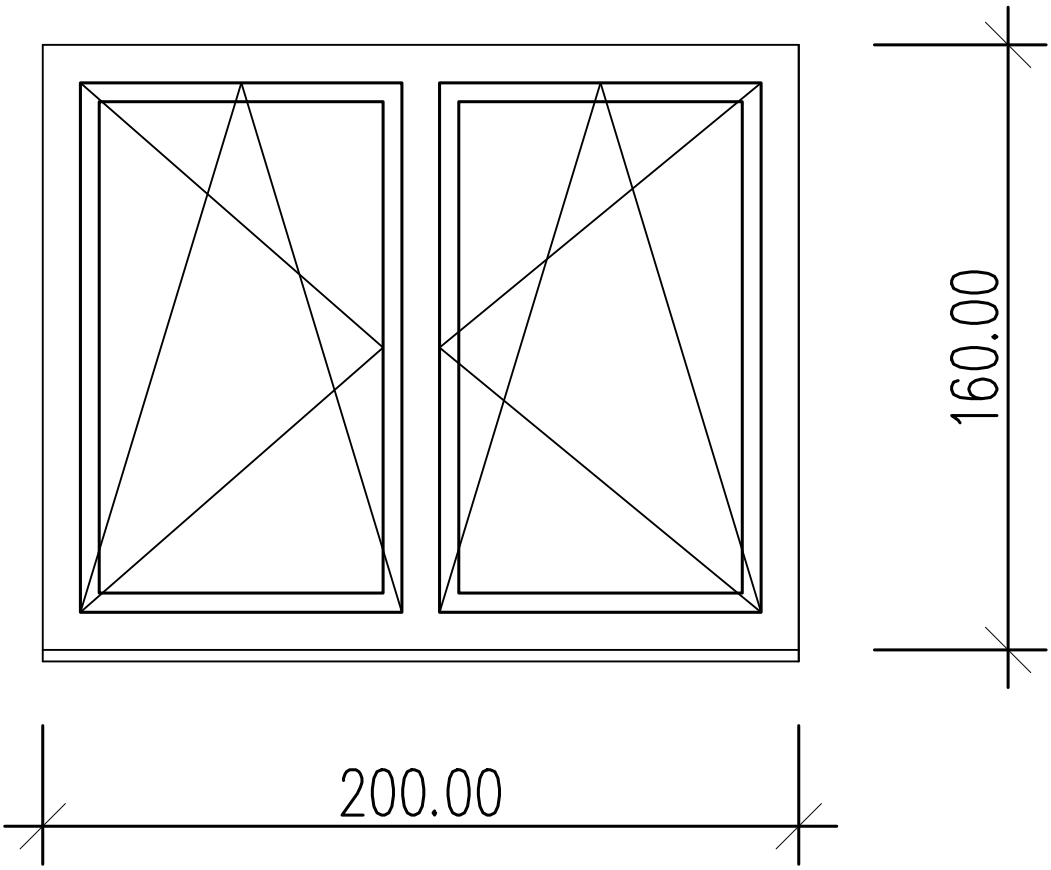

- LESEN PROFIL
- POLOLIVA INOX MAT
- Uw=< 0,9 W/m2K

	VRTEC RUŠE	01/04-2021_PZI-A
	SHEME OKEN	
	M 1:20	DETAJLI: L1.5

O – 6

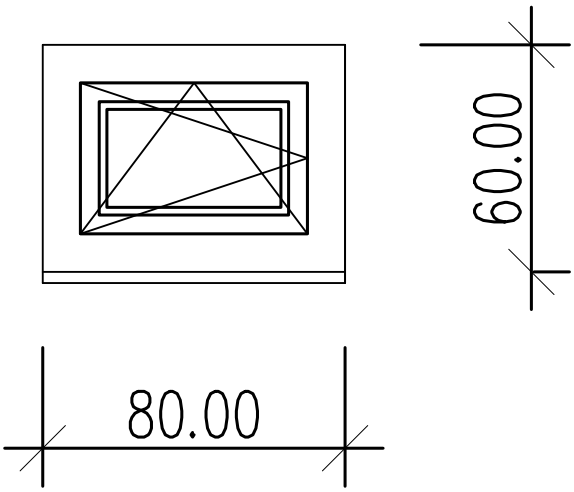

- LESEN PROFIL
- POLOLIVA INOX MAT
- Uw=< 0,9 W/m2K

	VRTEC RUŠE	01/04-2021_PZI-A
	SHEME OKEN	
	M 1:20	DETAJLI: L1.6

0 – 7

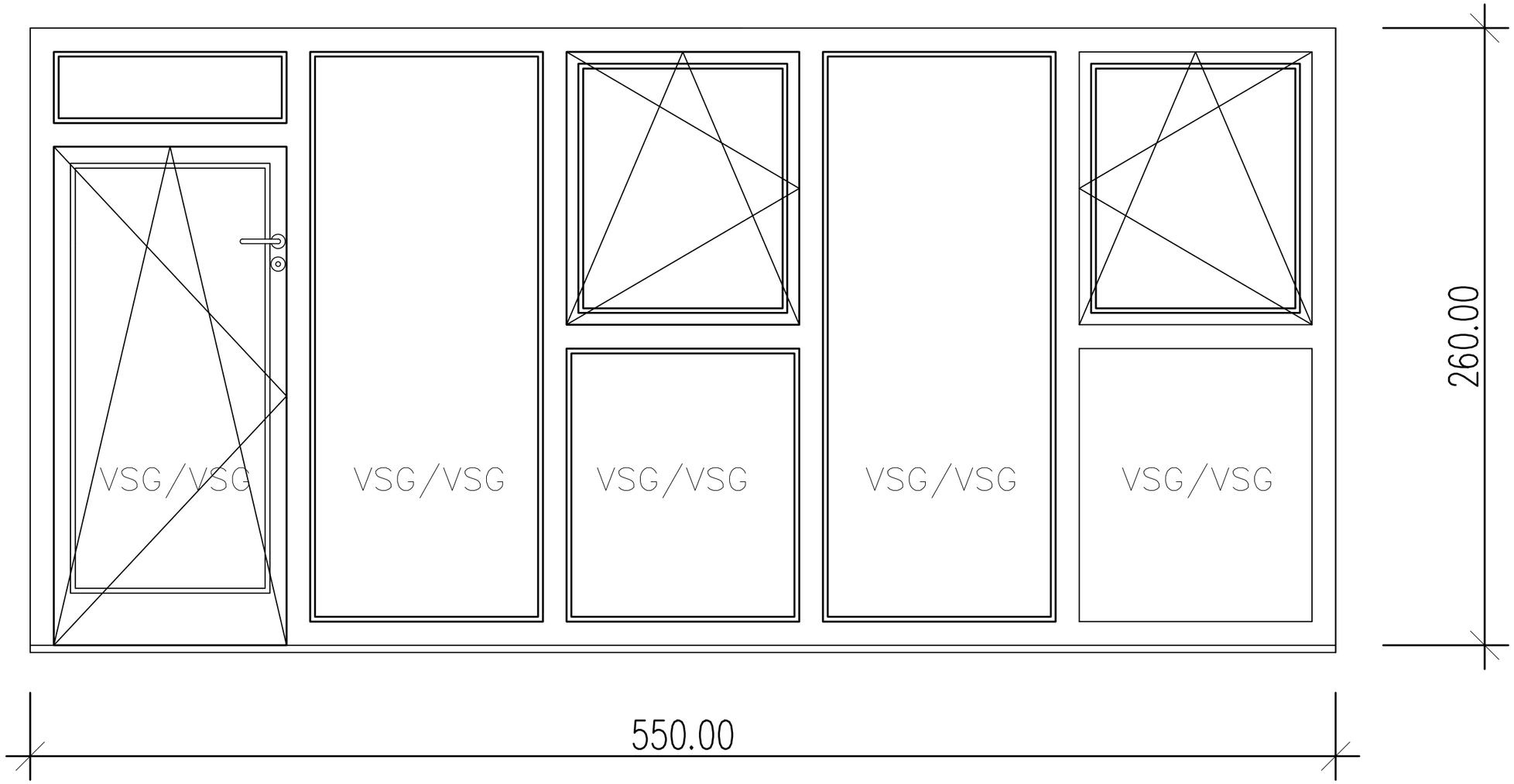

- LESEN PROFIL
- POLOLIVA INOX MAT
- Uw=< 0,9 W/m2K

- ODPIRANJE VRET NAVZVEN
- PRAG MAX 2 CM
- INOX MAT KLJUKA EN 179 (NP)
- CILINDRIČNA KJUČAVNICA

	VRTEC RUŠE	01/04–2021_PZI–A
	SHEME OKEN	
	M 1:20	DETAJLI: L1.7

O – 8

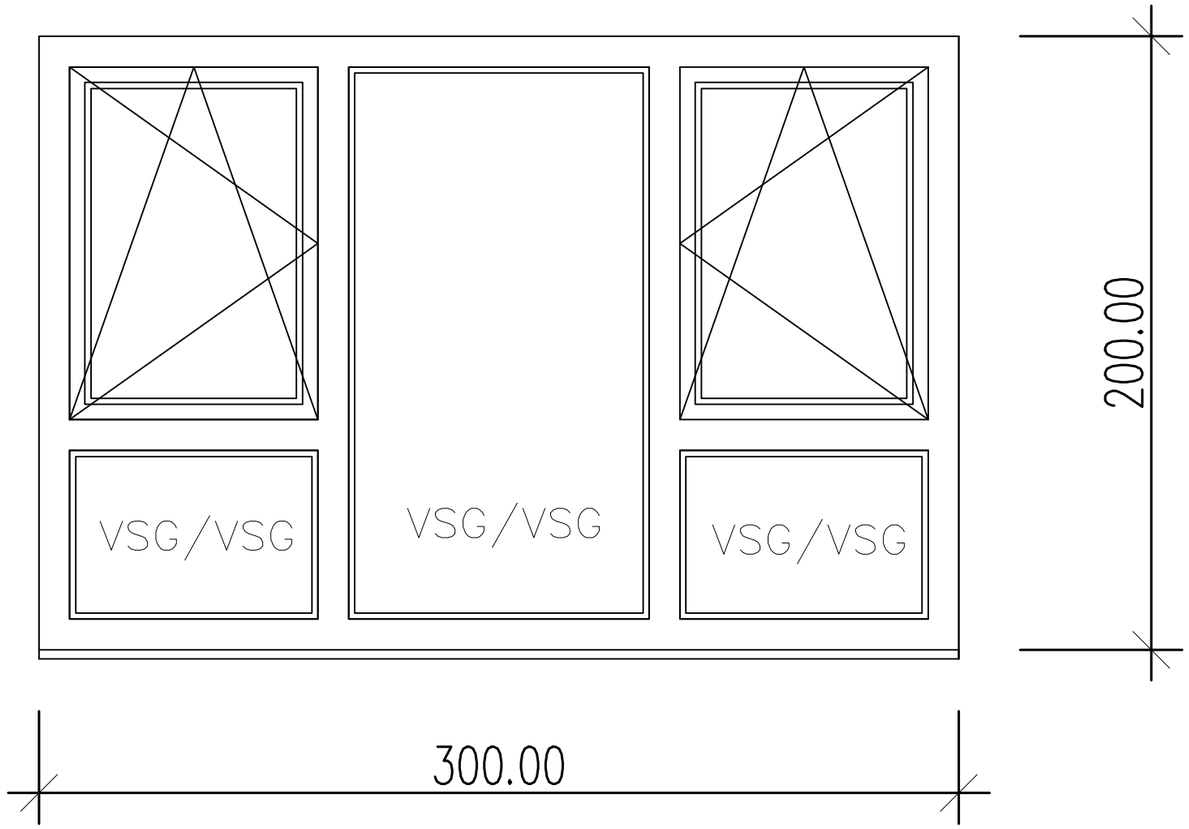

- LESEN PROFIL
- POLOLIVA INOX MAT
- Uw=< 0,9 W/m2K

	VRTEC RUŠE	01/04-2021_PZI-A
	SHEME OKEN	
	M 1:20	DETAJLI: L1.8

O – 9

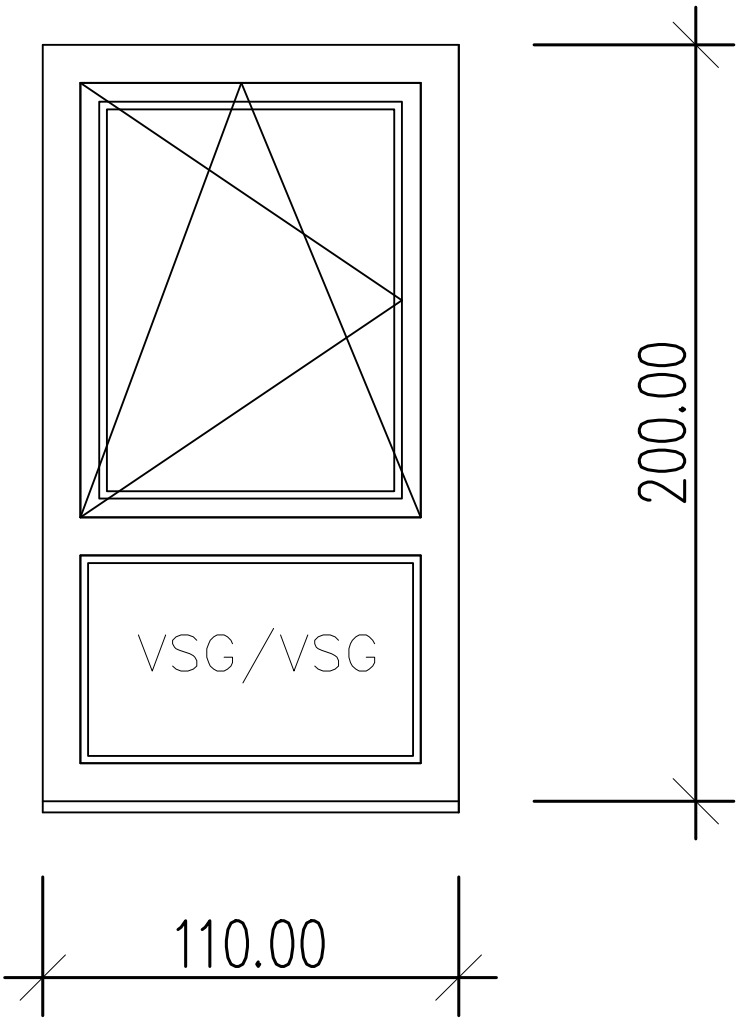

- LESEN PROFIL
- POLOLIVA INOX MAT
- Uw=< 0,9 W/m2K

	VRTEC RUŠE	01/04-2021_PZI-A
	SHEME OKEN	
	M 1:20	DETAJLI: L1.9

O-10

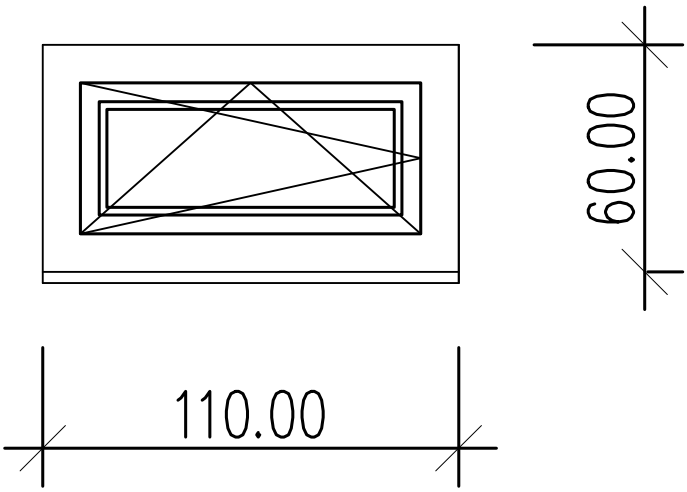

- LESEN PROFIL
- POLOLIVA INOX MAT
- Uw=< 0,9 W/m2K

	VRTEC RUŠE	01/04-2021_PZI-A
	SHEME OKEN	
	M 1:20	DETAJLI: L1.10

O – 11

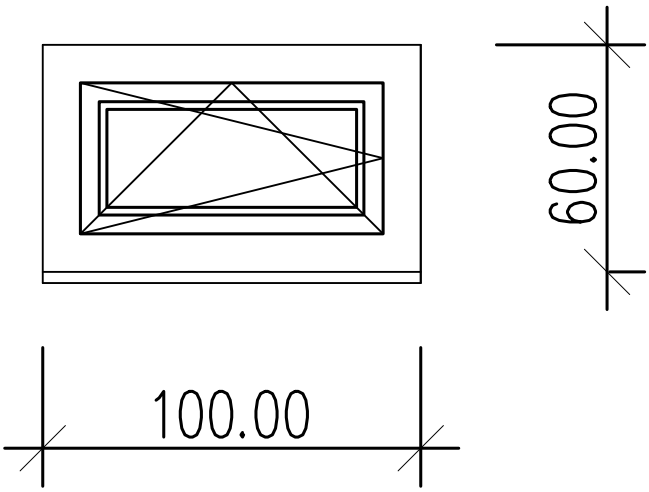

- LESEN PROFIL
- POLOLIVA INOX MAT
- Uw=< 0,9 W/m2K

	VRTEC RUŠE	01/04-2021_PZI-A
	SHEME OKEN	
	M 1:20	DETAJLI: L1.11

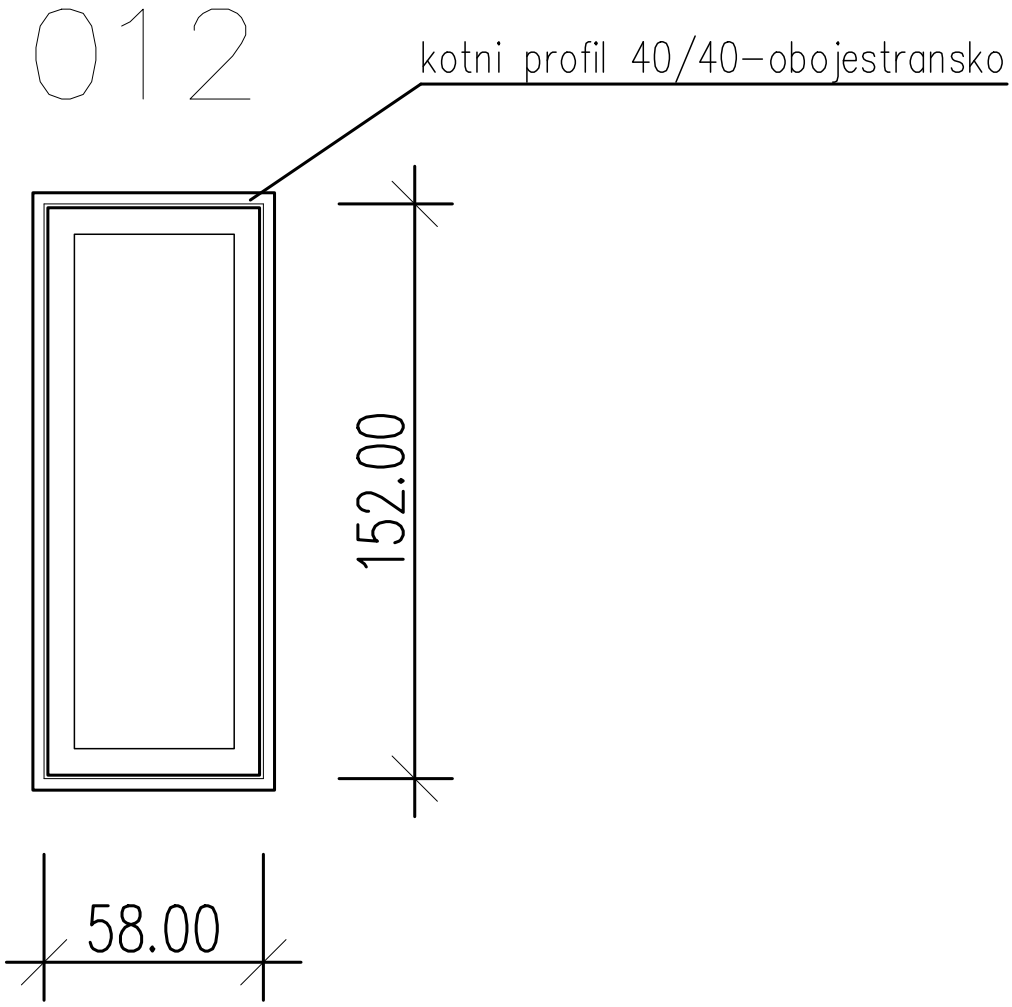

- LESEN PROFIL
- FIKSNA VARNOSTNA ZASTEKLJITEV (2 x 5 mm)

	VRTEC RUŠE	01/04-2021_PZI-A
	SHEME OKEN	
	M 1:20	DETAJLI: L1.12

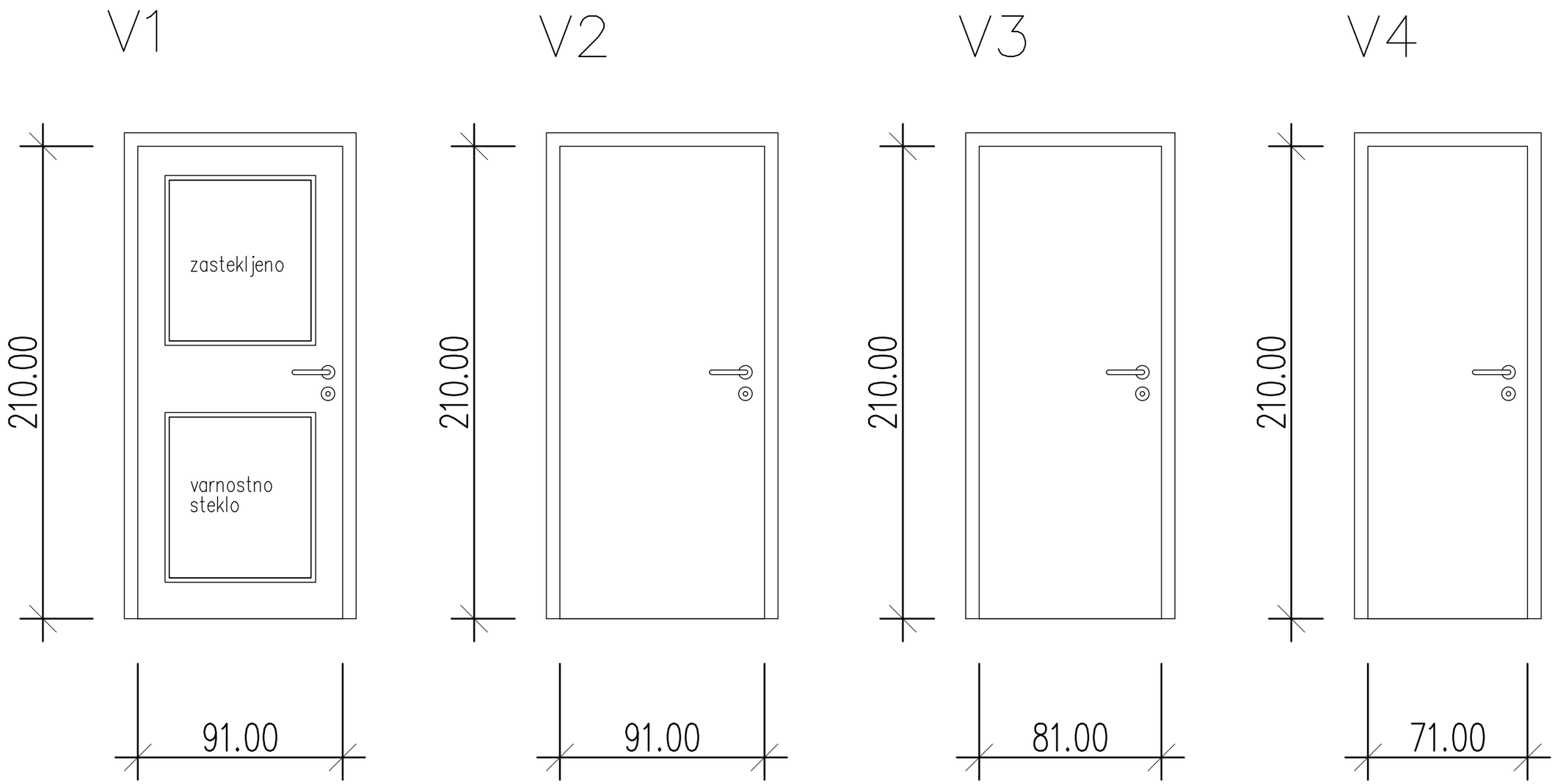

- KRILO OBDELAVA ULTRAPAS
- MEHKI ROBOVI
- TROJNO NASADILO
- CILINDRIČNA KJUČAVNICA
- INOX MAT KLJUKA
- KOVINSKI PRAŠNO BARVAN SUHOMONTAŽNI PODBOJ

	VRTEC RUŠE	01/04-2021_PZI-A
	SHEME NOTRANJIH VRAT	
	M 1:20	DETAJLI: L1.13

V-5

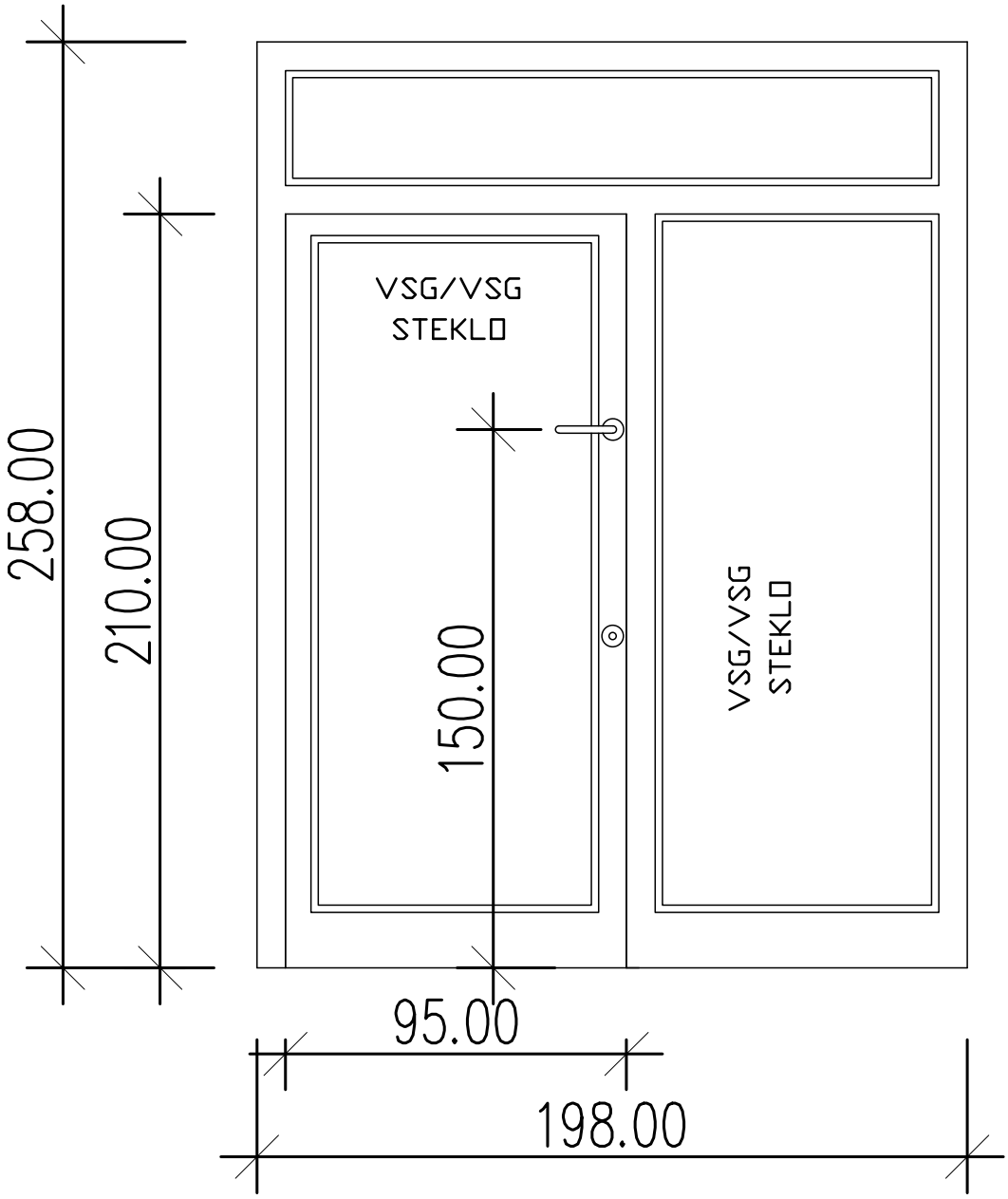

- AI PROFIL
- TROJNO NASADILO
- BREZ PRAGU
- INOX MAT KLJUKA EN 179 (NP)
- CILINDRIČNA KJUČAVNICA
- SAMOZAPIRALO

	VRTEC RUŠE	01/04-2021_PZI-A
	SHEME NOTRANJIH VRAT	
	M 1:20	DETAJLI: L1.14

V-6

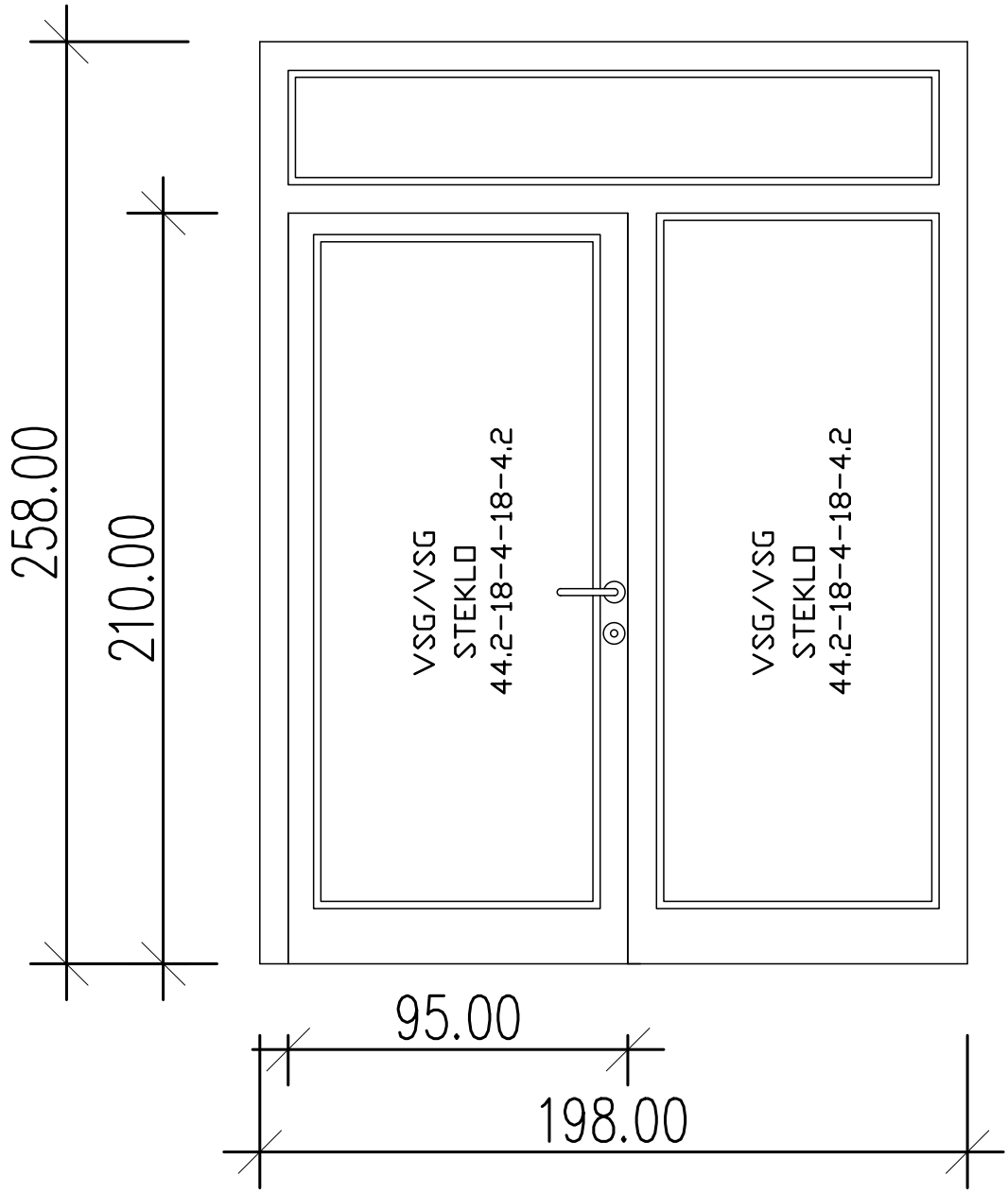

- AI PROFIL
- TROJNO NASADILO
- PRAG 2 CM
- INOX MAT KLJUKA EN 179 (NP)
- ZUNAJ BUNKA
- CILINDRIČNA KJUČAVNICA
- ELEKTRO ODPIRANJE 24 V
- Uw= 0,9 W/m2K

	VRTEC RUŠE	01/04-2021_PZI-A
	SHEME ZUNANJIH VRAT	
	M 1:20	DETAJLI: L1.15

V7

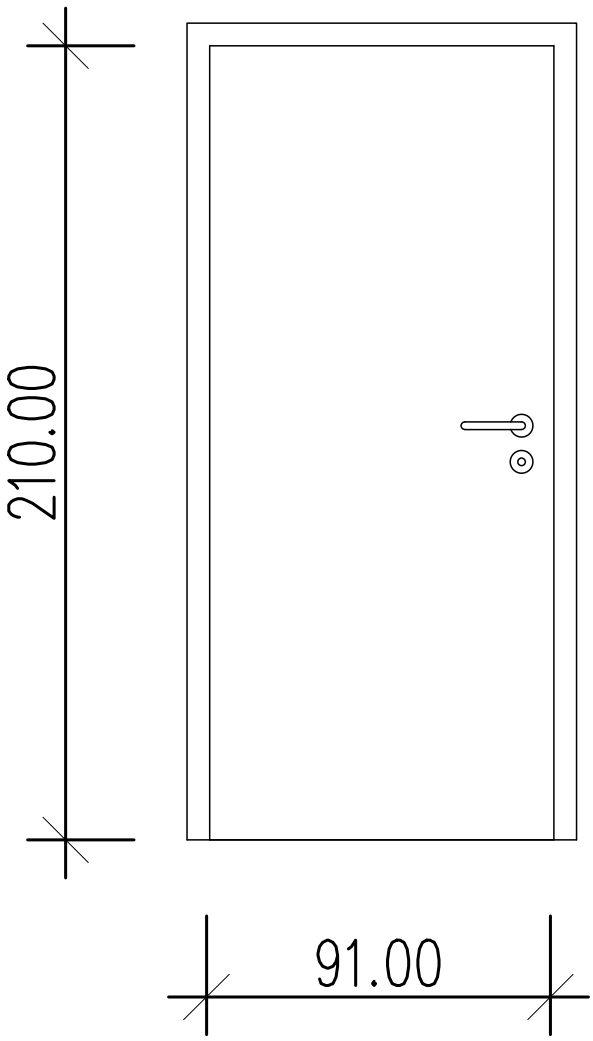

- KRILO OBDELAVA ULTRAPAS
- MEHKI ROBOVI
- TROJNO NASADILO
- CILINDRIČNA KJUČAVNICA
- INOX MAT KLJUKA
- EI 30 C

	VRTEC RUŠE	01/04-2021_PZI-A
	SHEME NOTRANJIH VRAT	
	M 1:20	DETAJLI: L1.16

V10

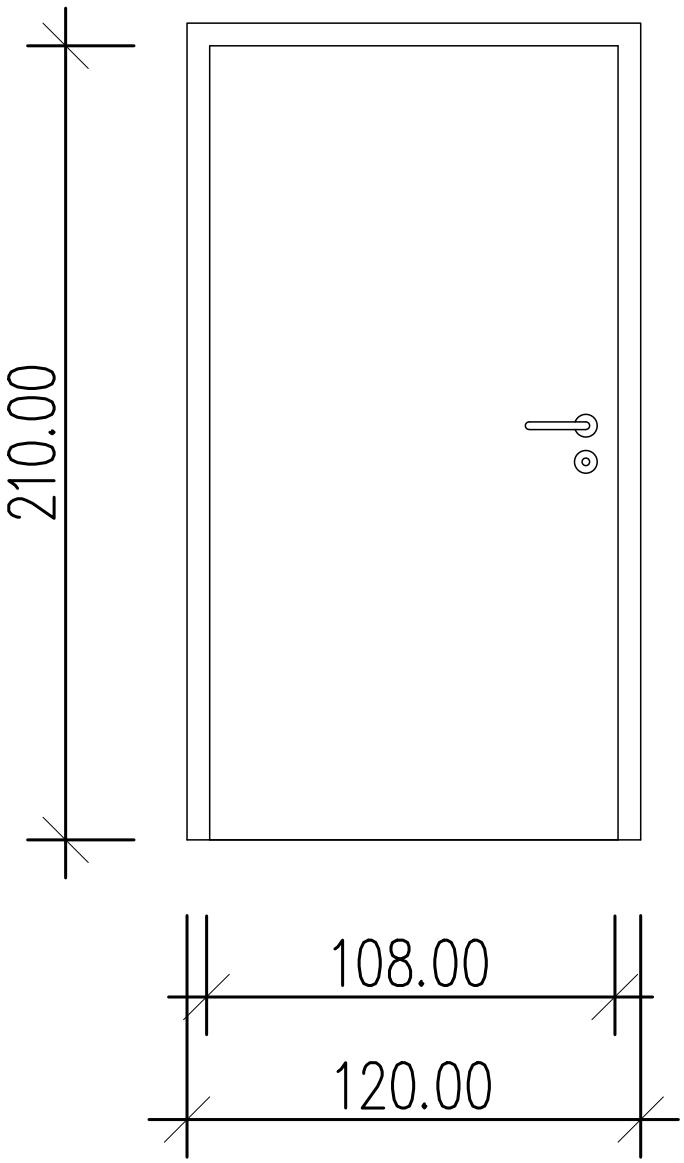

- KOVINSKA BARVANA VRATA
- INOX MAT KLJUKA
- TROJNO NASADILO
- CILINDRIČNA KJUČAVNICA

	VRTEC RUŠE	01/04-2021_PZI-A
	SHEME NOTRANJIH VRAT	
	M 1:20	DETAJLI: L1.17

V8

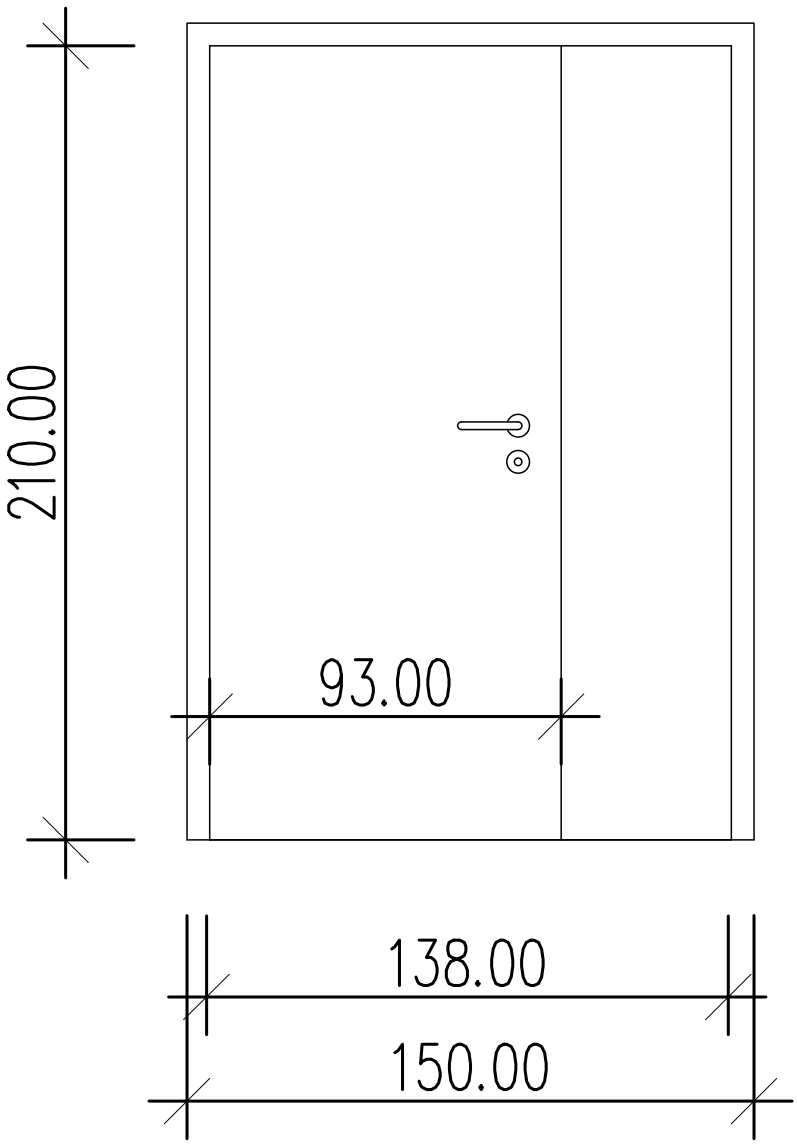

- KOVINSKA BARVANA VRATA
- TROJNO NASADILO
- CILINDRIČNA KJUČAVNICA
- INOX MAT KLJUKA
- Uw=< 1,1 W/m2K
- DVOKRILNA

	VRTEC RUŠE	01/04-2021_PZI-A
	SHEME ZUNANJIH VRAT	
	M 1:20	DETAJLI: L1.18

V9

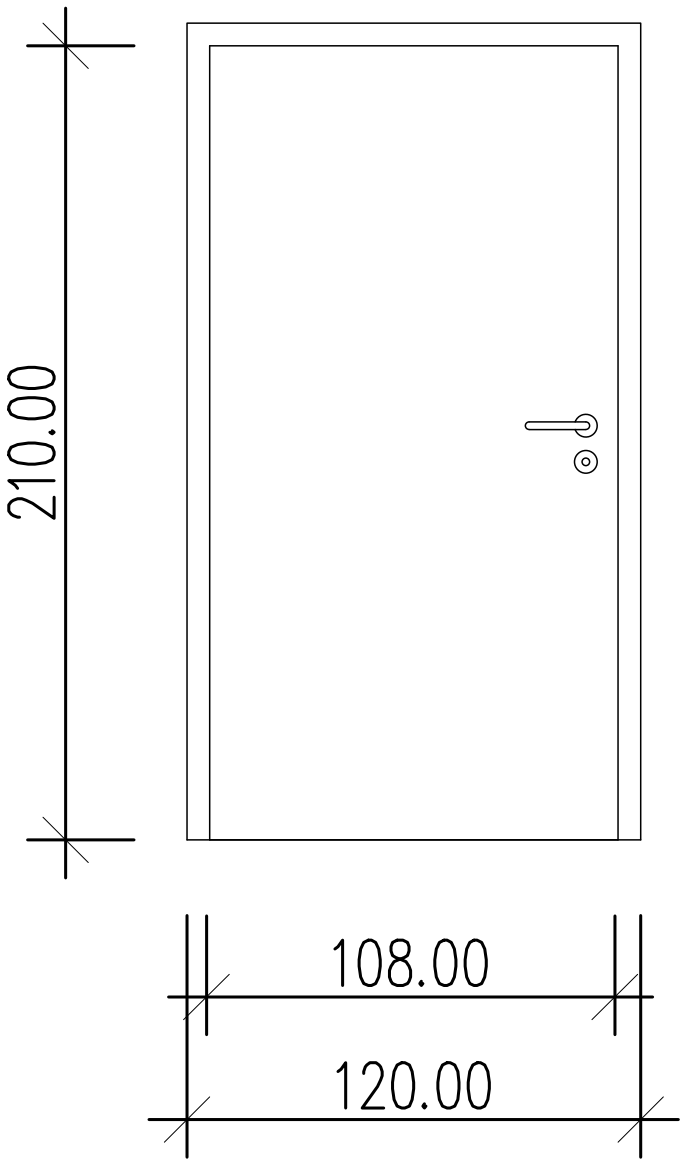

- KOVINSKA BARVANA VRATA
- TROJNO NASADILO
- CILINDRIČNA KJUČAVNICA
- INOX MAT KLJUKA
- EI 30 C
- Uw=< 0,9 W/m2K

	VRTEC RUŠE	01/04-2021_PZI-A
	SHEME ZUNANJIH VRAT	
	M 1:20	DETAJLI: L1.19

V11

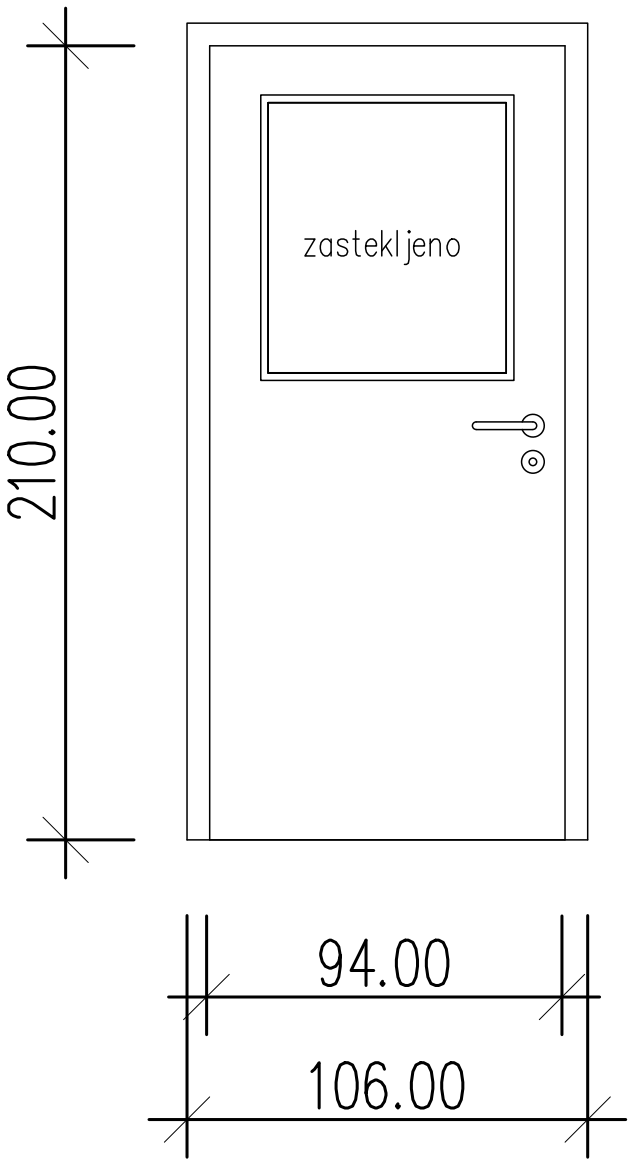

- KOVINSKA BARVANA VRATA
- TROJNO NASADILO
- CILINDRIČNA KJUČAVNICA
- INOX MAT KLJUKA
- ODPIRANJE NAVZNOTER
- Uw=< 1,1 W/m2K

	VRTEC RUŠE	01/04-2021_PZI-A
	SHEME ZUNANJIH VRAT	
	M 1:20	DETAJLI: L1.20

V12

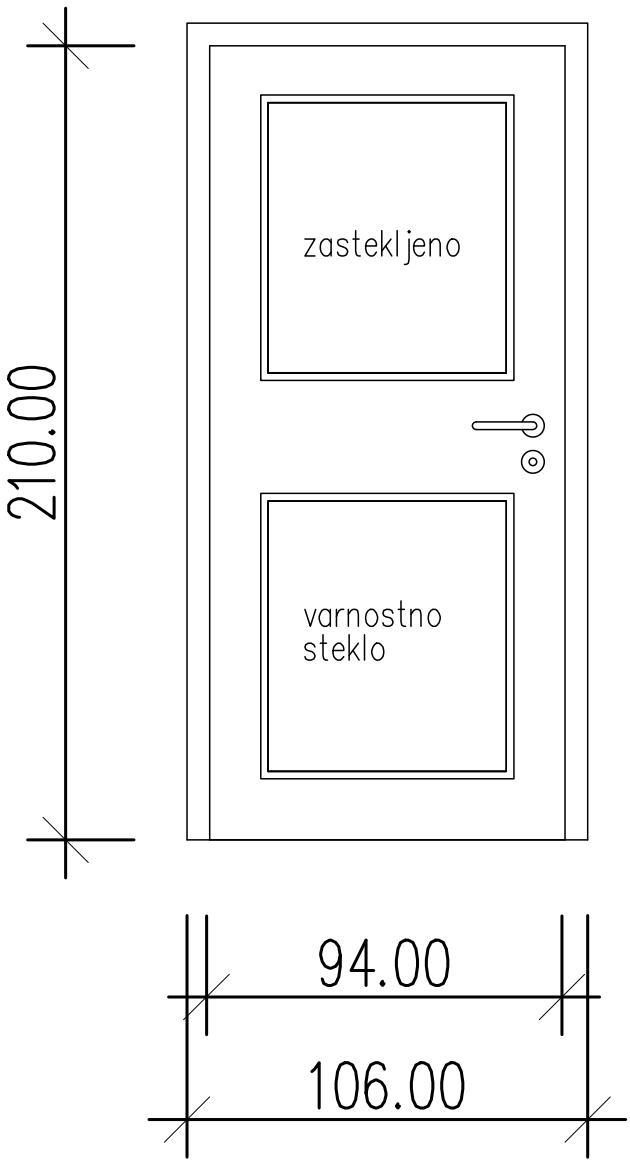

- KOVINSKA BARVANA VRATA
- TROJNO NASADILO
- CILINDRIČNA KJUČAVNICA
- INOX MAT KLJUKA
- ODPIRANJE NAVZVEN
- Uw=< 1,1 W/m2K

	VRTEC RUŠE	01/04-2021_PZI-A
	SHEME ZUNANJIH VRAT	
	M 1:20	DETAJLI: L1.21

V13

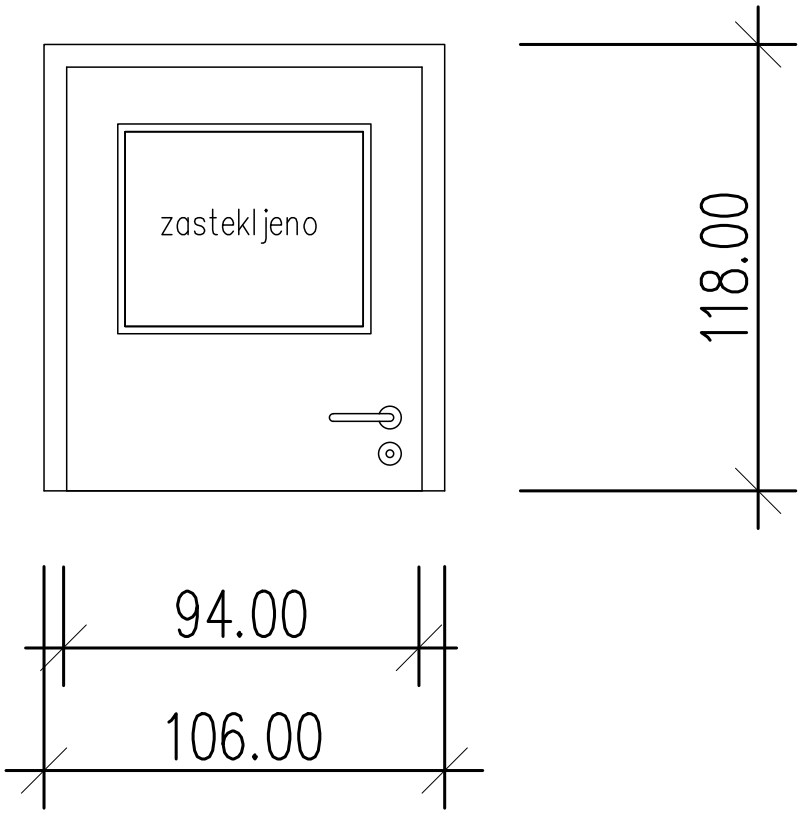

- KOVINSKA BARVANA VRATA
- TROJNO NASADILO
- CILINDRIČNA KJUČAVNICA
- INOX MAT KLJUKA
- ODPIRANJE NAVZVEN
- Uw=< 1,1 W/m2K

	VRTEC RUŠE	01/04-2021_PZI-A
	SHEME ZUNANJIH VRAT	
	M 1:20	DETAJLI: L1.22

TLORIS

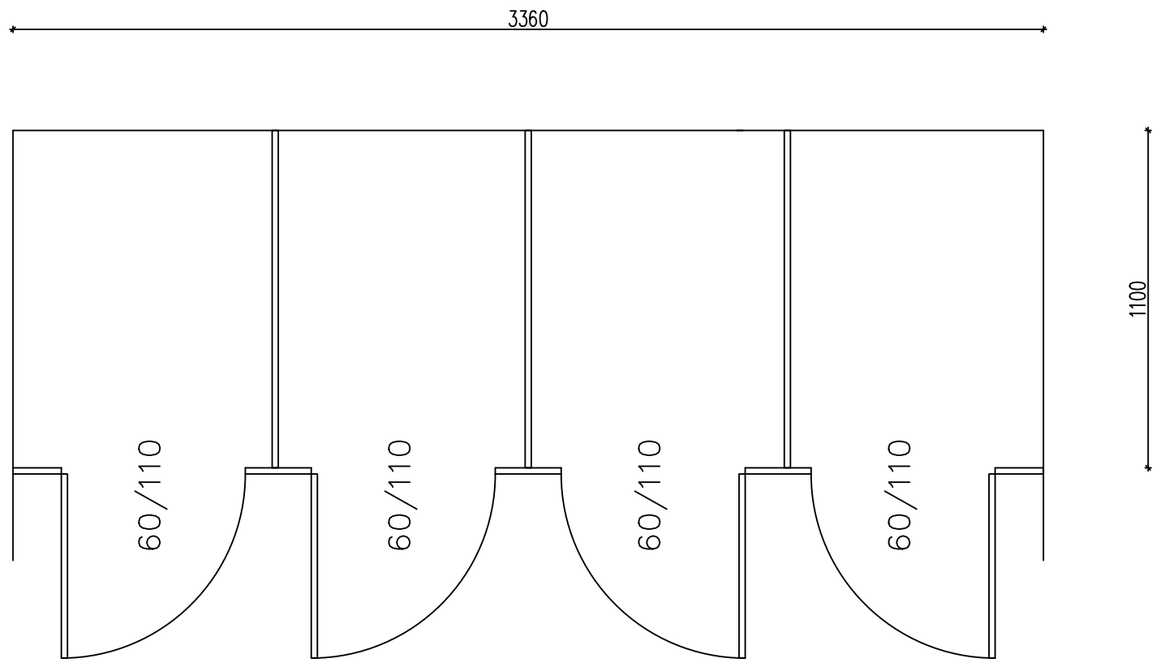

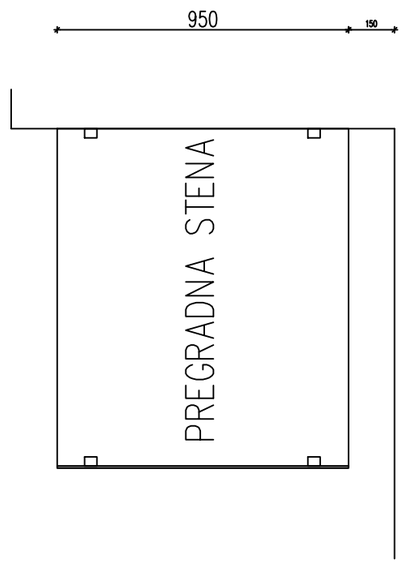

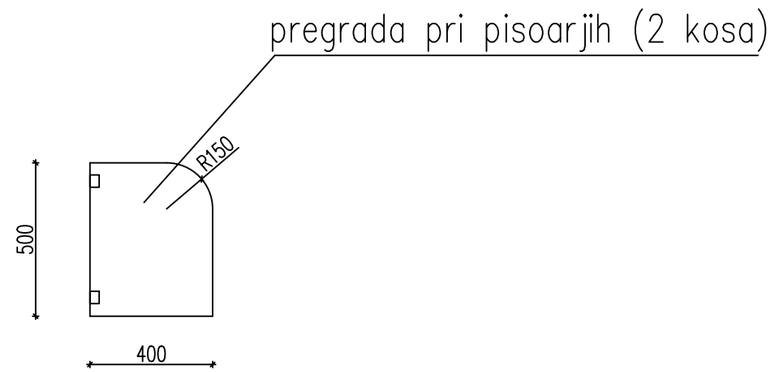

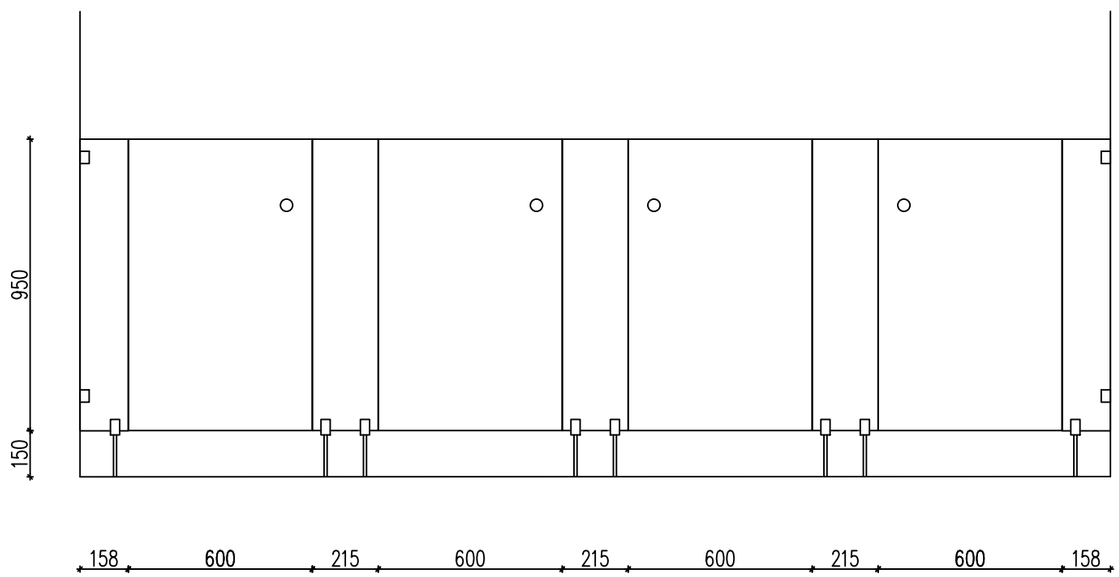

SANITARIJE –PROSTOR P14

–MAX PLOŠČE d= 13 mm

–INOX PRITRDILNI ELEMENTI

–MAGNET NA VRATIH

	VRTEC RUŠE	01/04–2021_PZI–A
	SANITARNE PREGRADE	
	M 1:20	DETAJLI: 2.1

TLORIS

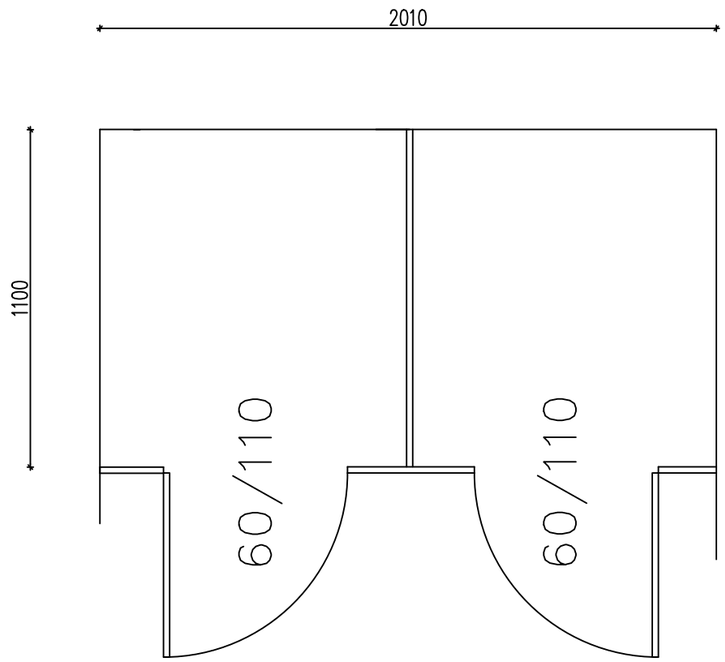

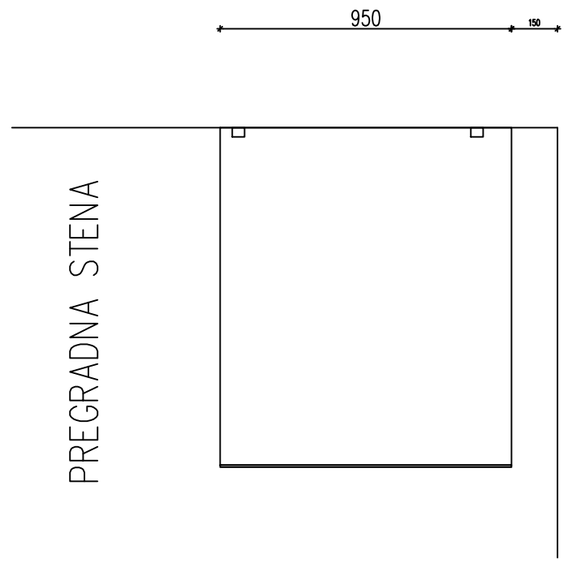

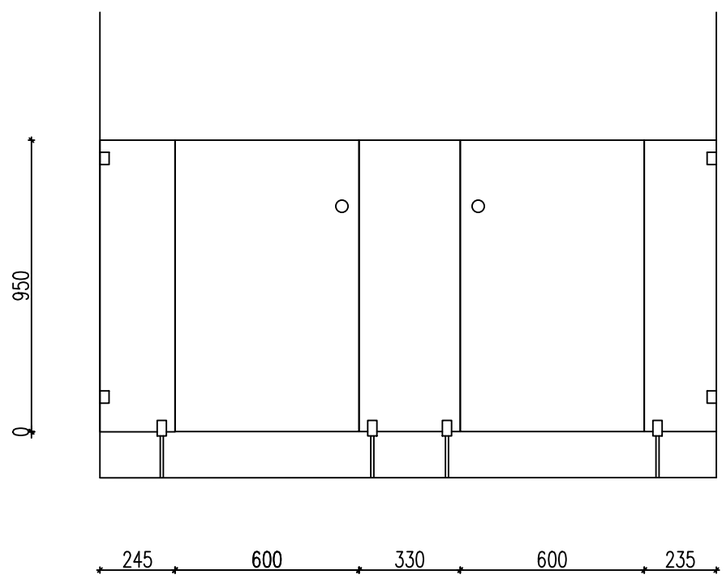

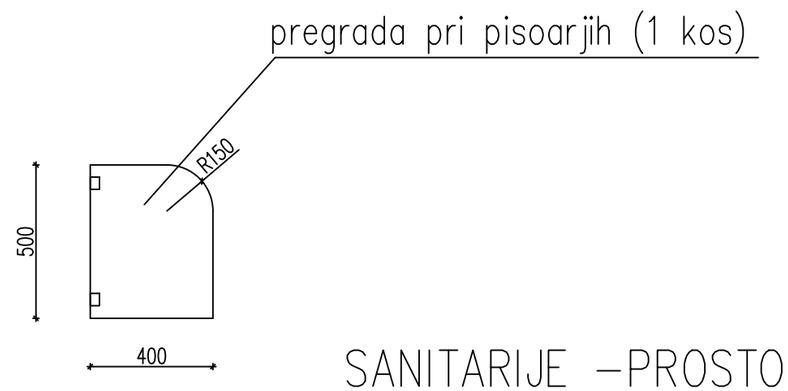

SANITARIJE –PROSTOR N1.7

–MAX PLOŠČE d= 13 mm
–INOX PRITRDILNI ELEMENTI
–MAGNET NA VRATIH

	VRTEC RUŠE	01/04–2021_PZI–A
	SANITARNE PREGRADE	
	M 1:20	DETAJLI: 2.2